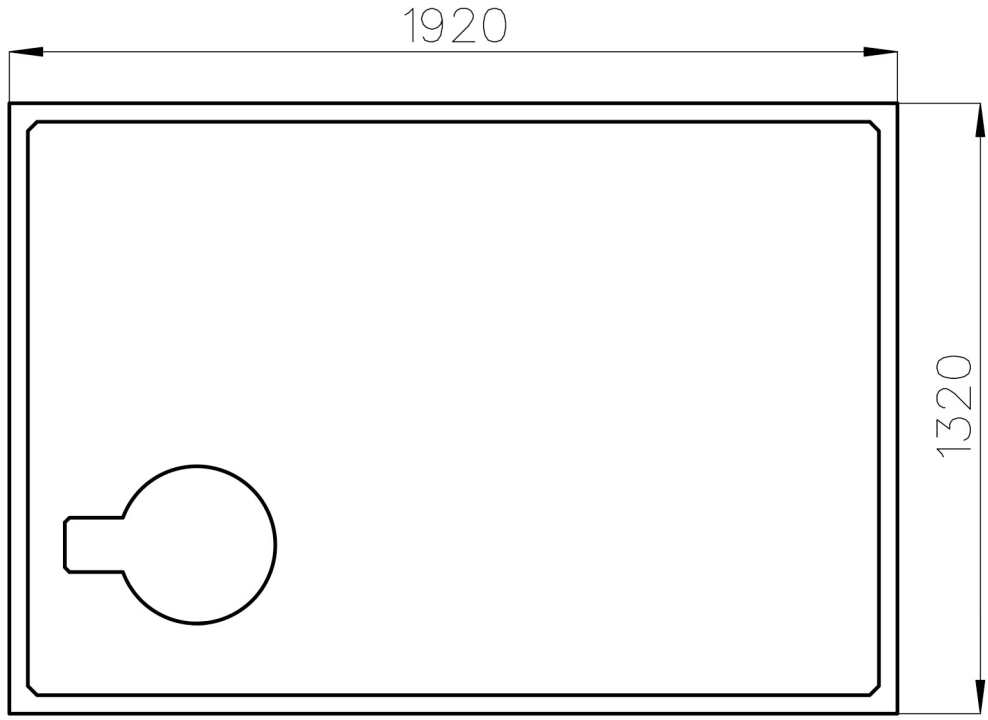

Draufsicht

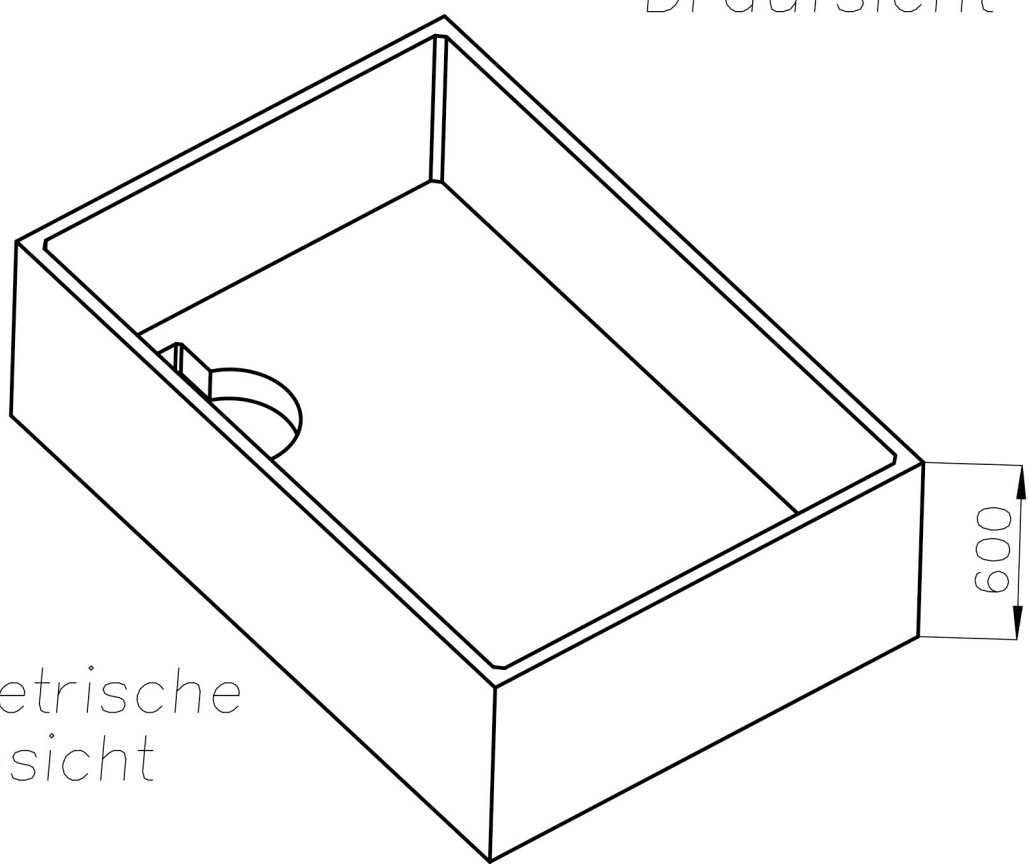

Isometrische Ansicht