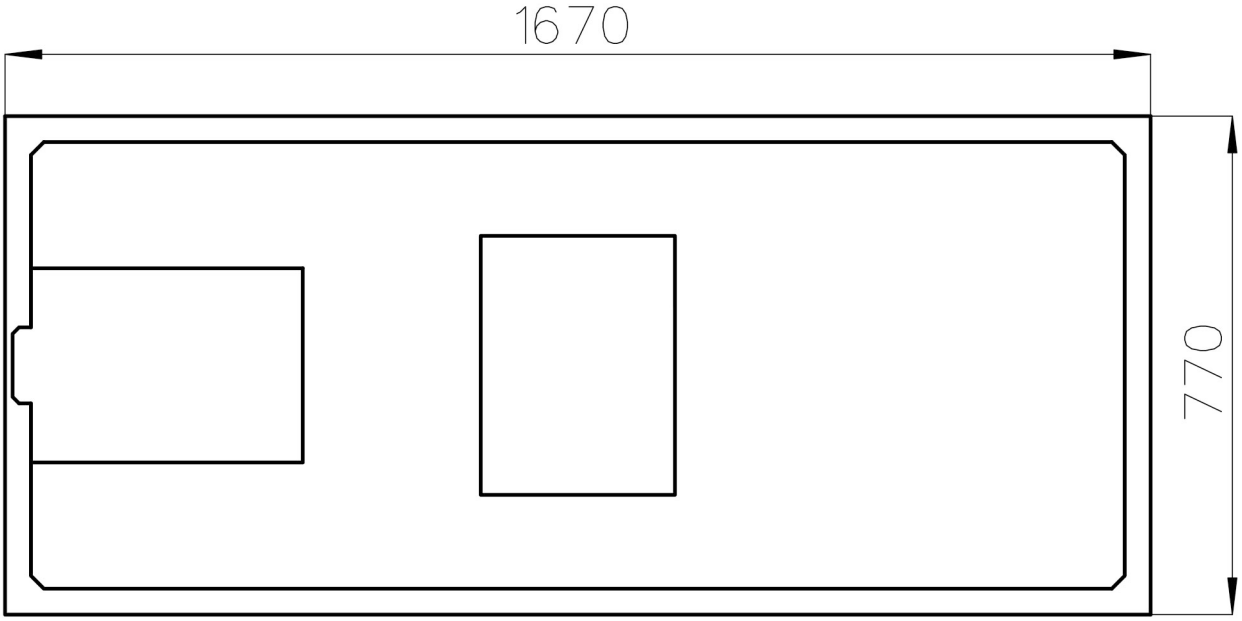


Draufsicht

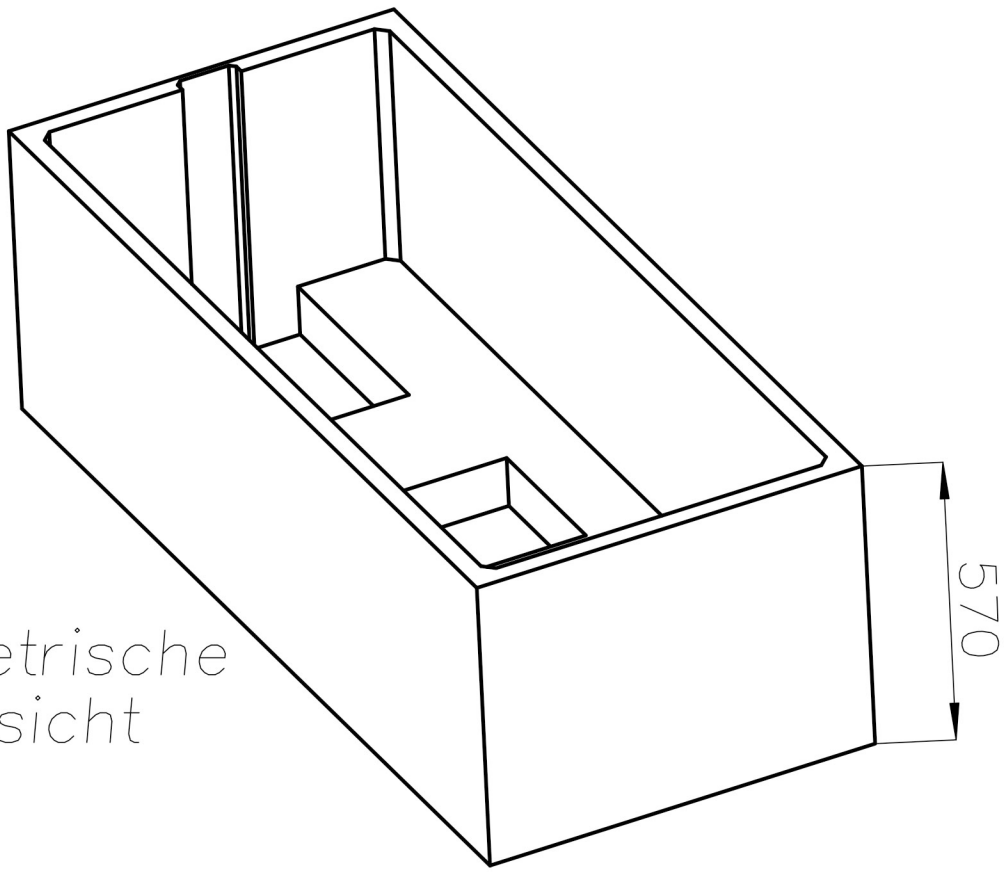


Isometrische Ansicht