Draufsicht

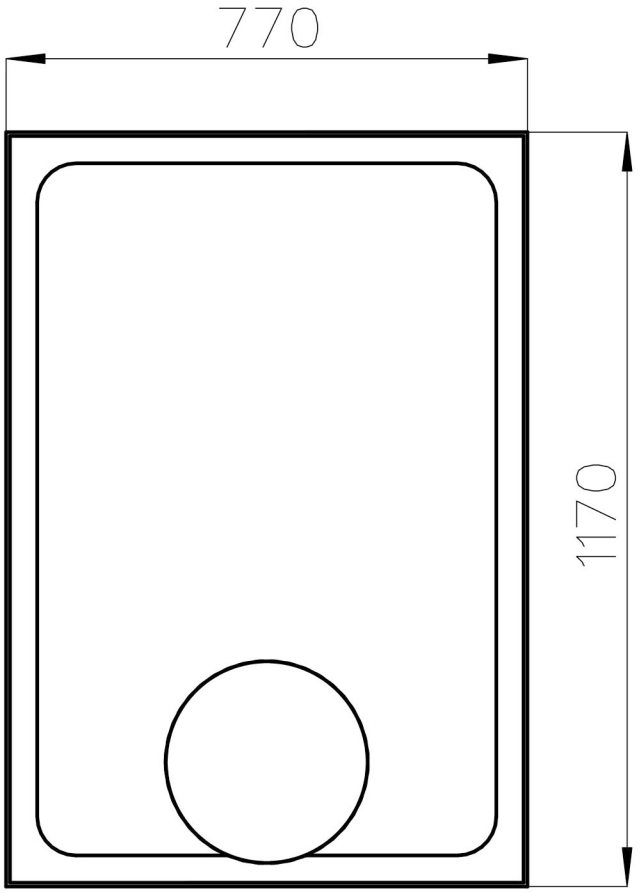

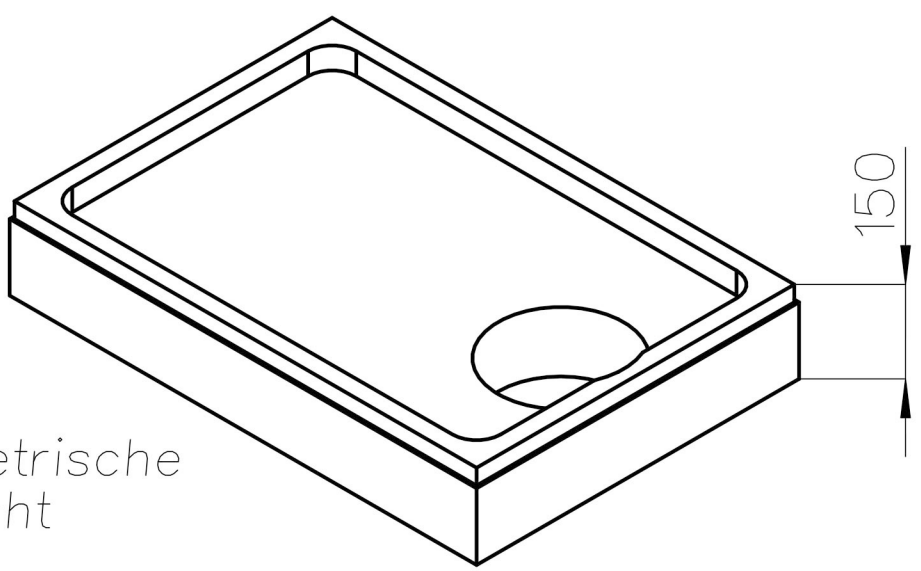

Isometrische
Ansicht