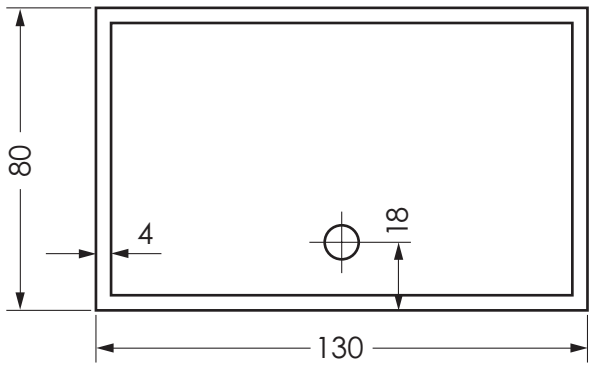
80
4
18
130

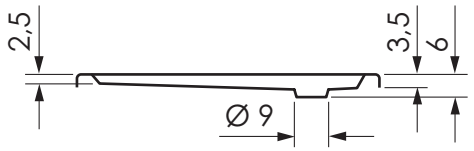
2,5
3,5
6
Ø 9