BADFASZINATION
EXCLUSIVE

Datenblatt
Badewanne
KARLSTADT

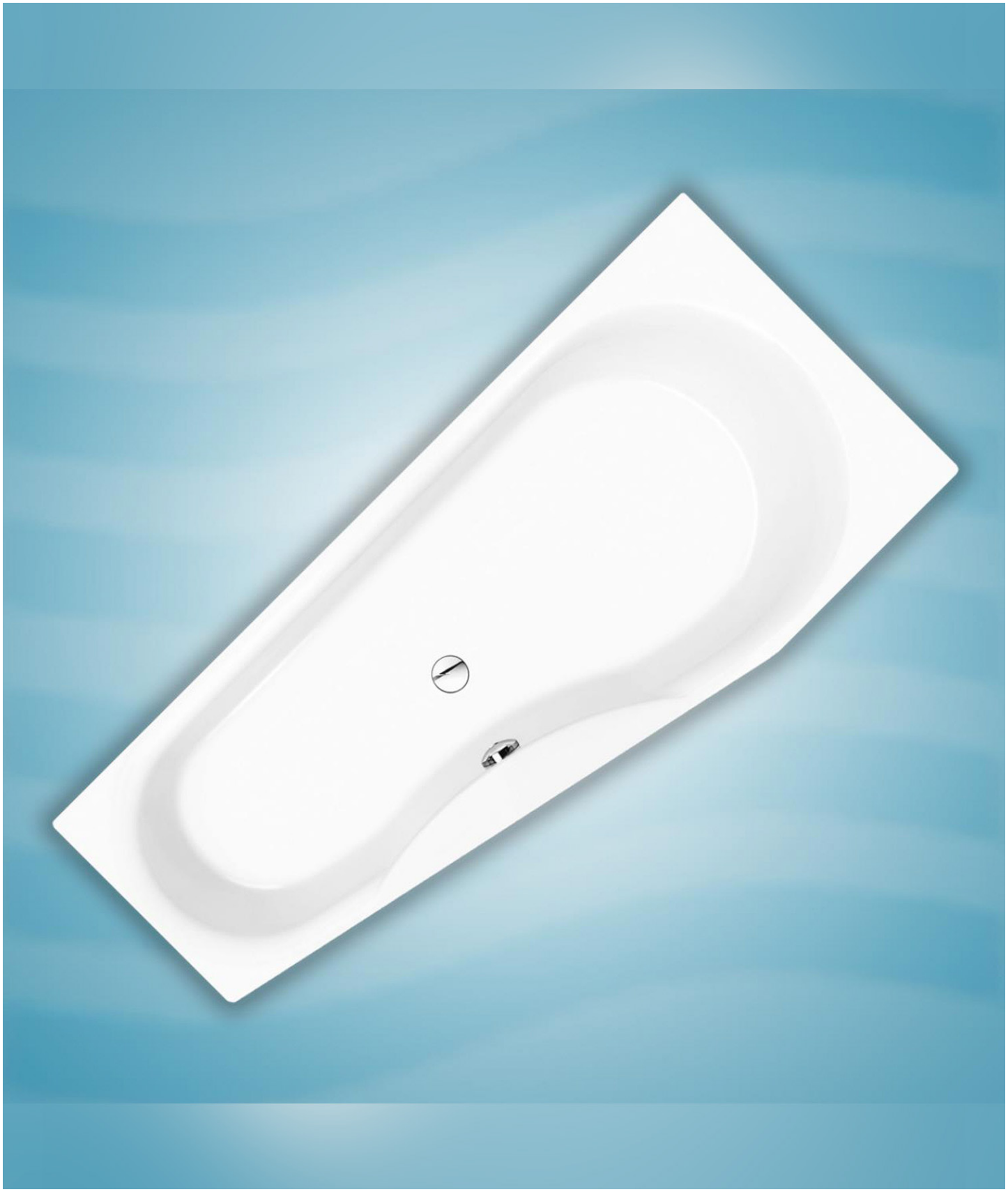

Für Bestellung und Fragen rund ums Produkt wenden Sie sich an Ihr BADass, unter:
Telefon (07154) 179 10-0 | info@badfaszination.com | www.badfaszination.com

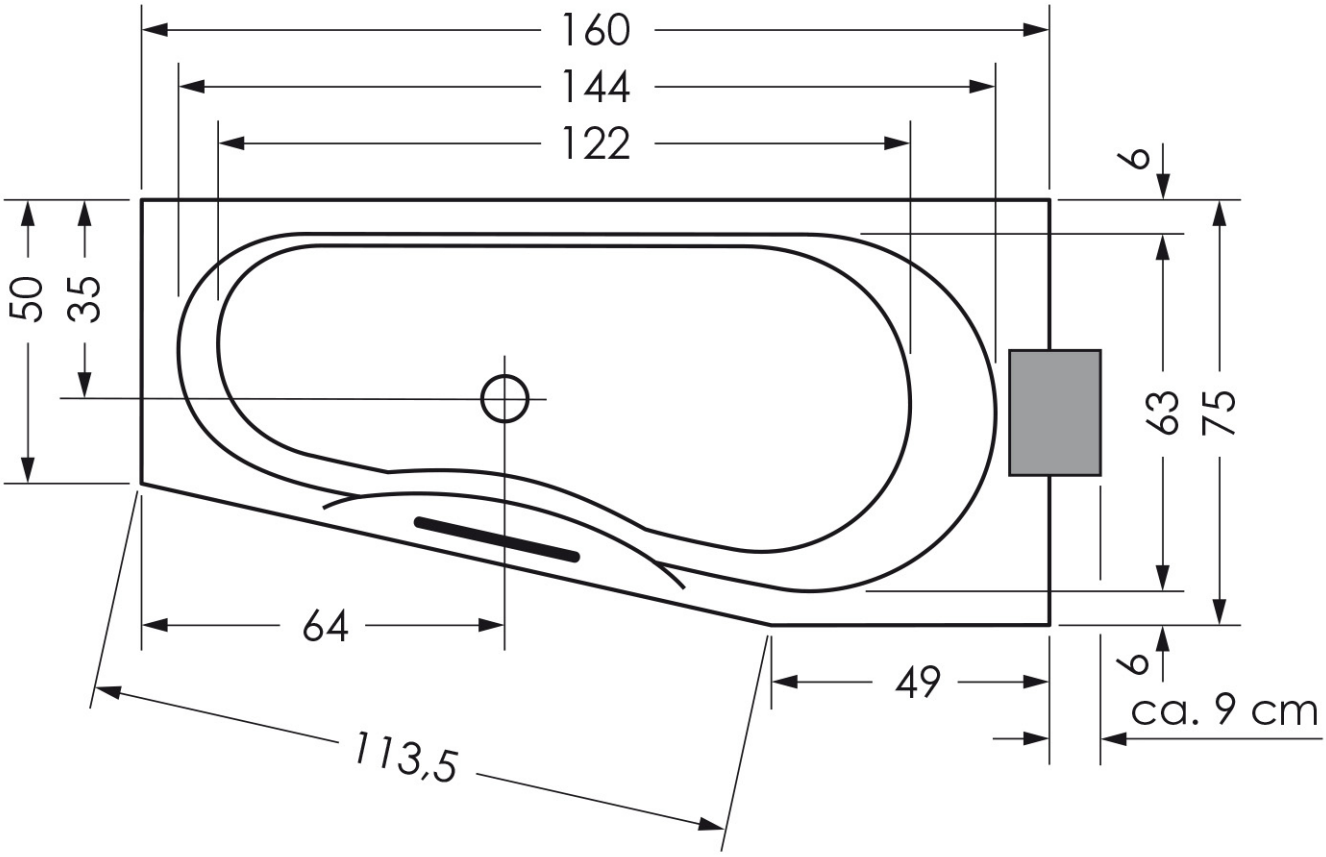
160
144
122
6
50
35
63
75
64
49
6
ca. 9 cm
113,5

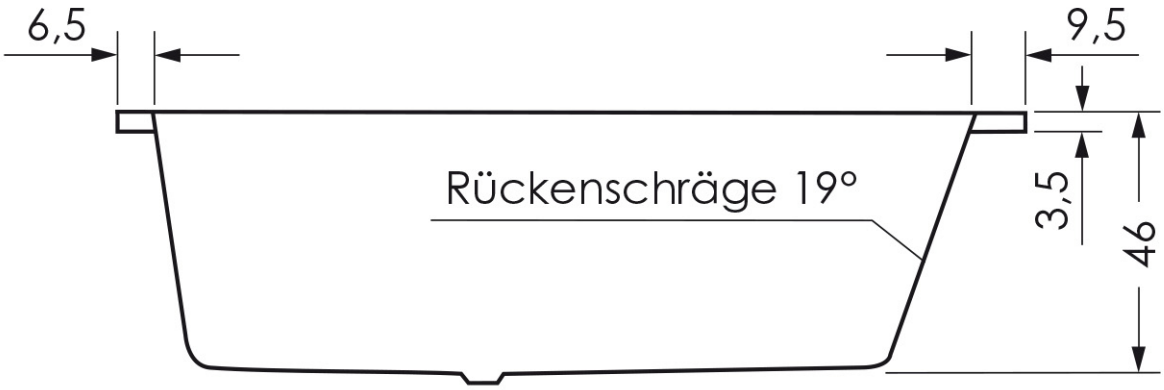
6,5
9,5
Rückenschräge 19°
3,5
46