BADFASZINATION
EXCLUSIVE

Datenblatt
Badewanne
SVENDBORG

Für Bestellung und Fragen rund ums Produkt wenden Sie sich an Ihr BADass, unter:
Telefon (07154) 179 10-0 | info@badfaszination.com | www.badfaszination.com

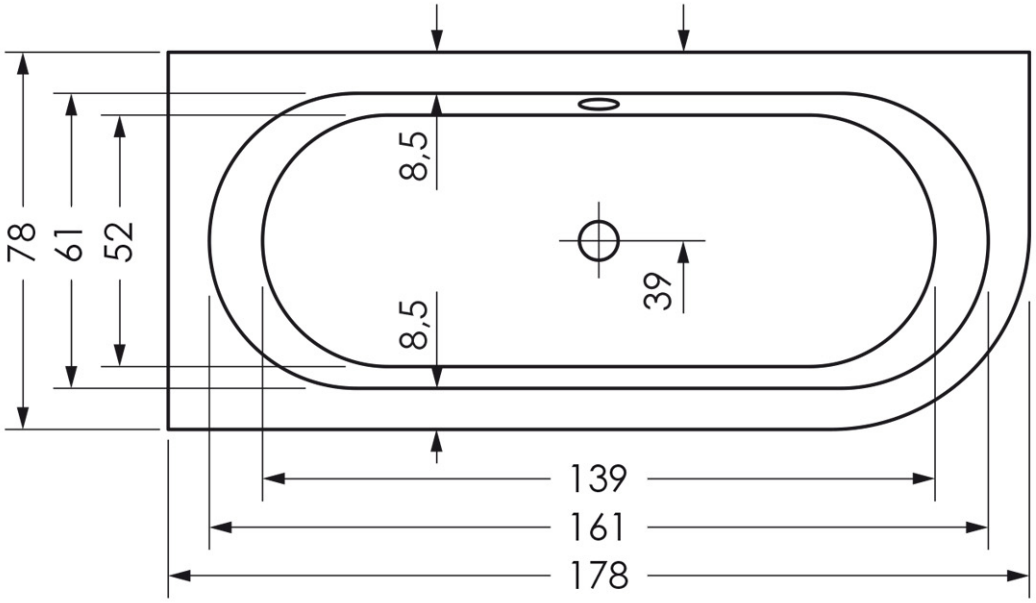
78
61
52
8,5
8,5
39
139
161
178

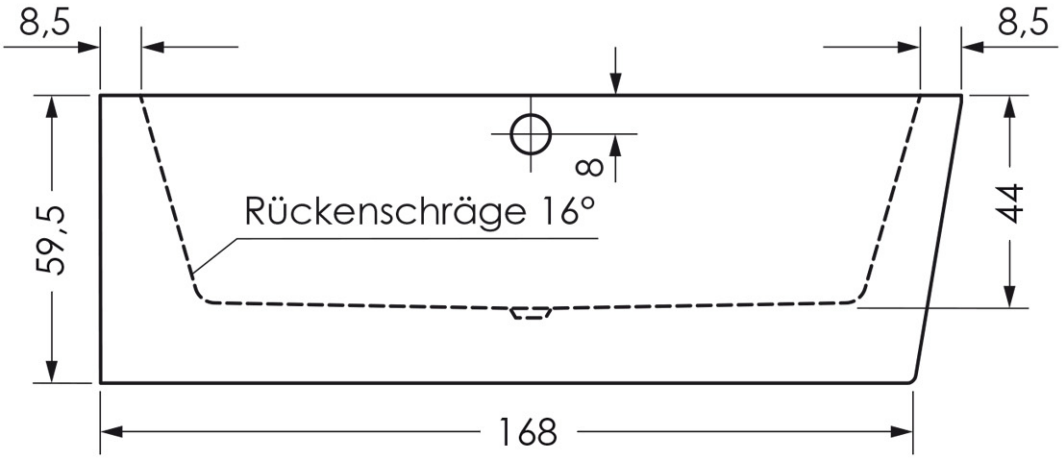
8,5
8,5
8
59,5
44
Rückenschräge 16°
168

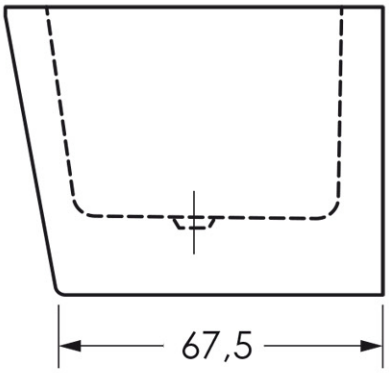
67,5