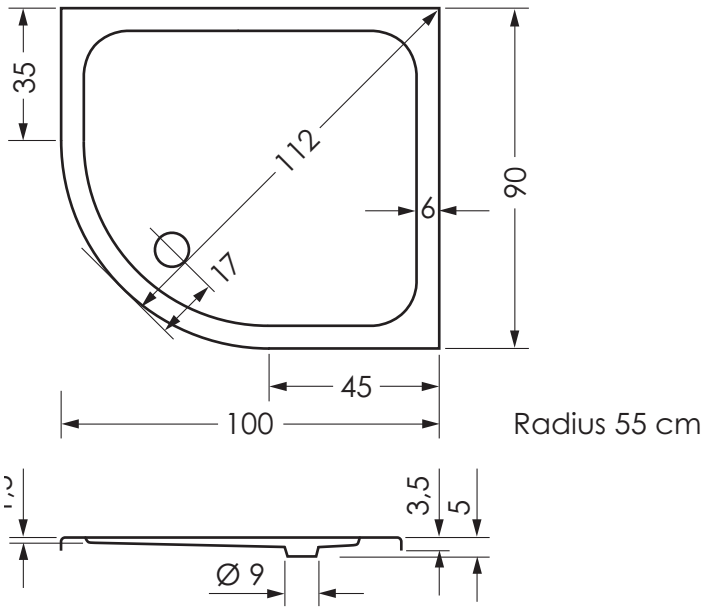
35
112
90
6
17
45
100
Radius 55 cm
3,5
5
Ø 9