BAD FASZINATION

Datenblatt
Badewanne
MARINA

Für Bestellung und Fragen rund ums Produkt wenden Sie sich an Ihr BADass, unter:
Telefon (07154) 179 10-0 | info@badfaszination.com | www.badfaszination.com

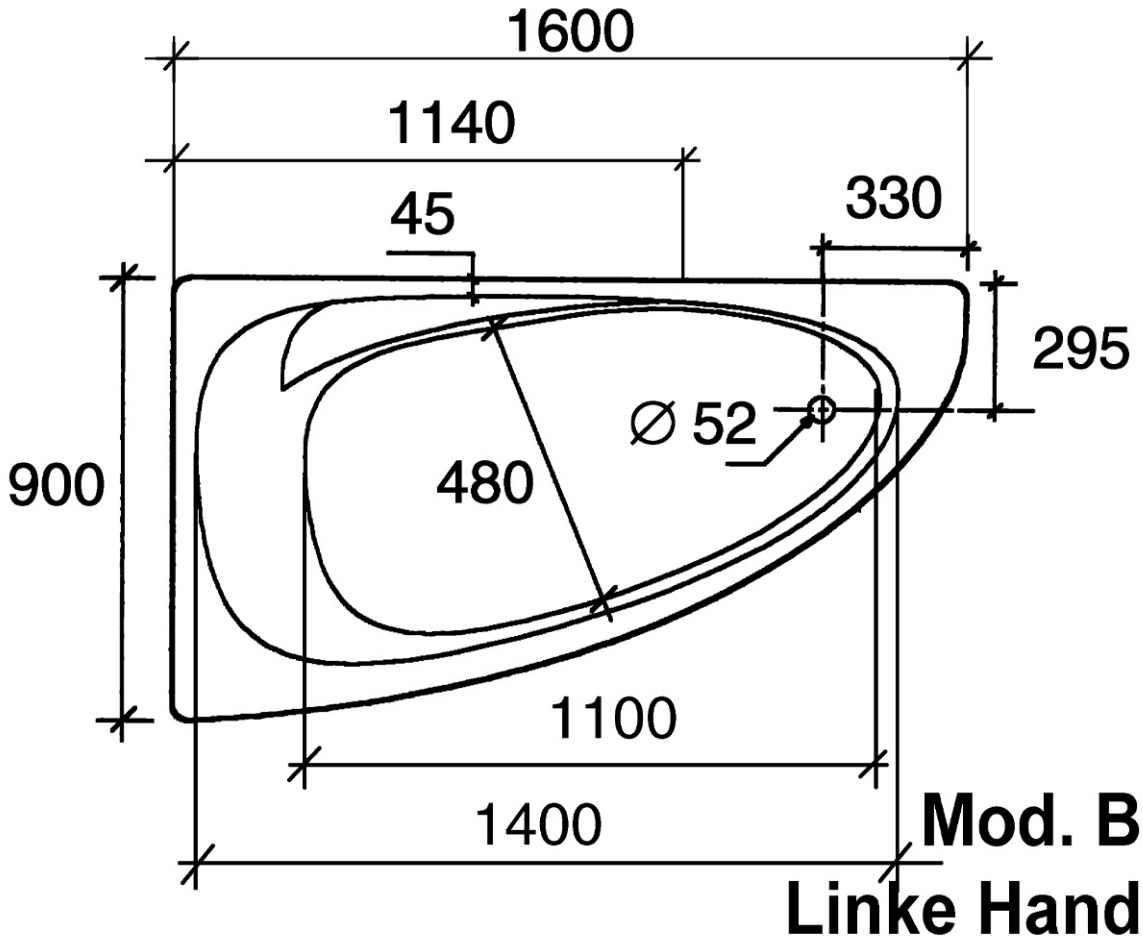
1600
1140
45
330
295
900
480
Ø 52
1100
1400
Mod. B
Linke Hand

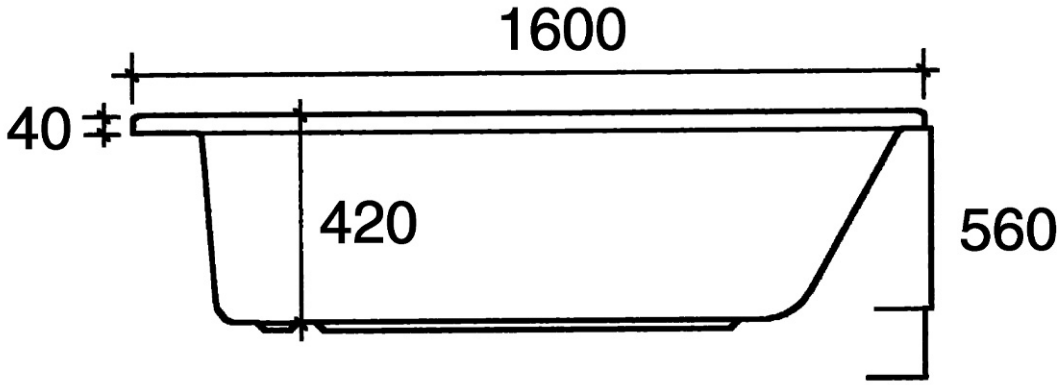
1600
40
420
560