Livorno 165/75 oval Wand

	Weiß/Pergamon
165x75x44 cm	**PG1**
Datanorm	**0034784**
Weitere Farben, Preis und Lieferzeit auf Anfrage	
Bauhöhe mit Füßen:	59-66 cm
Bauhöhe mit Träger:	59 cm
Bauhöhe Whirlpool:	60,5-62,5 cm
Wasserinhalt:	ca. 140 l

Beim Einbau unserer Kopf-Nackenstütze steht diese über den Wannenrand hinaus.

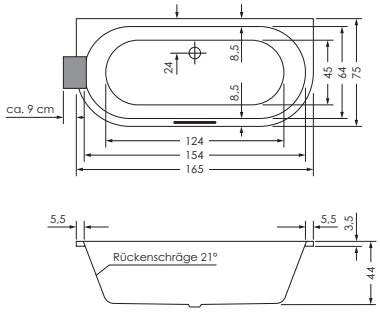

Systeme

Rückentherapie (einseitig) / Aquapunktur

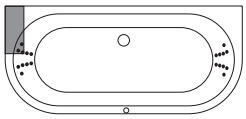

Aqua-Comfort

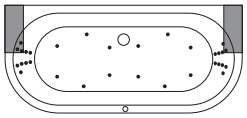

Vision Luft

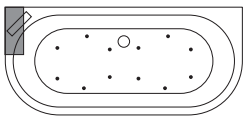

Vision Jet

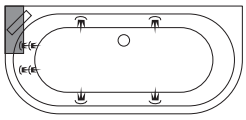

Vision Luft + Jet

Vision Champagner

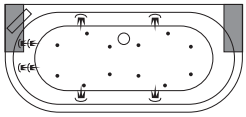

Um eine reibungslose Montage gewährleisten zu können, empfehlen wir dieses Modell inklusive einem Zubehörpaket zu bestellen.

			PG
Zubehörpaket 1 **Datanorm 0034119**	MEPA Badewannenfuß Paar, normalbreit (0013935), Spezialmontageset für Badewannen (0029754), Viega Multiplex M5 kpl. Chrom (0028297), MEPA Aquaproof Typ II Wannendichtband Länge 3,8 m (0029647)		2
Zubehörpaket 2 **Datanorm 0034131**	MEPA Badewannenfuß Paar, normalbreit (0013935), Spezialmontageset für Badewannen (0029754), Viega Multiplex Trio MT5 kpl. Chrom (0029648), Viega Anschluss-Set (0000583), MEPA Aquaproof Typ II Wannendichtband Länge 3,8 m (0029647)		2
Zubehörpaket 3 **Datanorm 0034788**	Wannenträger inkl. 2 x PU-Schaum, Viega Multiplex M5 kpl. Chrom (0028297), MEPA Aquaproof Typ II Wannendichtband Länge 3,8 m (0029647)		2
Zubehörpaket 4 **Datanorm 0034789**	Wannenträger inkl. 2 x PU-Schaum, Viega Multiplex Trio MT5 kpl. Chrom (0029648), Viega Anschluss-Set (0000583), MEPA Aquaproof Typ II Wannendichtband Länge 3,8 m (0029647)		2

Systempreise (ohne Wanne) Inkl. Fußgestell, Fußpads, Spezialmontageset BW, Excentergarnitur Chrom[1], RCP repa-clean-protect und Probierset Badezusätze.

			Anzahl der Düsen Chrom								PG
Systempreis (ohne Wanne)	**Datan.**		**Luft**	**Jet**	**MJ**	**Ch**	**PD**				
Rückentherapie	0025166						10				2
Aquapunktur	0032829						20				2
Aqua-Comfort	0037423					12	20				2
Whirlpool Vision Luft	0028264		12								2
Whirlpool Vision Jet	0028269			4	4						2
Whirlpool Vision Luft + Jet	0028276		12	4	4						2
Whirlpool Vision Champagner	0028285			4	4	12					2

● inklusive
○ optional

	Zubehör	Datan.		Badewanne	Rückentherapie	Aquapunktur	Aqua-Comfort	Vision Luft	Vision Jet	Vision Luft + Jet	Vision Champagner	PG
Montagezubehör	MEPA Badewannenfuß Paar, normalbreit	0013935		○	●	●	●	●	●	●	●	2
	Spezialmontageset für Badewannen	0029754		○	●	●	●	●	●	●	●	2
	MEPA Aquaproof Typ II Wannendichtband Länge 3,8 m	0029647		○	○	○	○	○	○	○	○	2
	Wannenträger inkl. 2x PU-Schaum	0034787		○								2
	Viega Multiplex M5 kpl. Chrom	0028297		○	●	●	●	●	●	●	●	2
	Viega Multiplex Trio MT5 kpl. Chrom	0029648		○								2
	Viega Anschluss-Set	0000583		○	○	○	○	○	○	○	○	2
	repaGrip-Veredelung vollflächig	0025063		○								1
	Viega Multiplex Trio E 3-Armatur kpl. Chrom	0028964		○	○	○	○	○	○	○	○	2
Allg. Ausstattungsoptionen	Kopf-Nackenstütze	0005646		○	○	○	○	○	○	○	○	2
	Kopf-Nackenkissen Enjoy	0028752		○	○	○	○	○	○	○	○	2
	Komfortkissen Various	0032760		○	○	○	○	○	○	○	○	2
	Repaboard 75 cm	0032761		○	○	○	○	○	○	○	○	2
	Wannengriff Rund Chrom	0012195		○	○	○	○	○	○	○	○	2
	Montage Wannengriff	0006176		○	○	○	○	○	○	○	○	Netto
	Montage Kopf-Nackenstütze	0006174		○	○	○	○	○	○	○	○	
	Lautsprecher Badewannen (4 Stück)	0012936		○	○	○	○	○	○	○	○	2
	Bluetooth Receiver inkl. 4 Lautsprecher	0032821		○	○	○	○	○	○	○	○	2
	Farblicht-Therapie	0026161		○	○	○	○	○	○	○	○	2
Ausstattungsoptionen für Whirlpools	Umbau Viega Multiplex Trio MT5	0030045			○	○	○	○	○	○	○	2
	Rückenmassage (10 zus. MJ)	0015293							○	○	○	2
	Rückenmassage (10 MJ statt 4 MJ)	0015294							○	○	○	2
	Zusatzheizung	0012749							○	○	○	2
	Desinfektionsanlage	0002517							○	○	○	2
	Frischwasserspülung	0012167						○	○	○	○	2
	Kombination Desinfektionsanlage Frischwasserspülung	0012166							○	○	○	2
	Automatische Befüllung	0020013								○	○	2
	Isoliermatte	0016461			○	○	○	○	○	○	○	2
	Fußpads	0016462			●	●	●	●	●	●	●	2
	Probierset Badezusätze	0029216		○	●	●	●	●	●	●	●	2

[1]Alternativ liefern wir Ihnen gerne das Modell Viega Multiplex Trio MT5 kpl. Chrom.
Änderungen im Sinne technischer und optischer Verbesserungen vorbehalten. Für Irrtümer und Druckfehler übernehmen wir keine Haftung.