BADFASZINATION
EXCLUSIVE

Datenblatt
Badewanne
ALKMAAR

Für Bestellung und Fragen rund ums Produkt wenden Sie sich an Ihr BADass, unter:
Telefon (07154) 179 10-0 | info@badfaszination.com | www.badfaszination.com

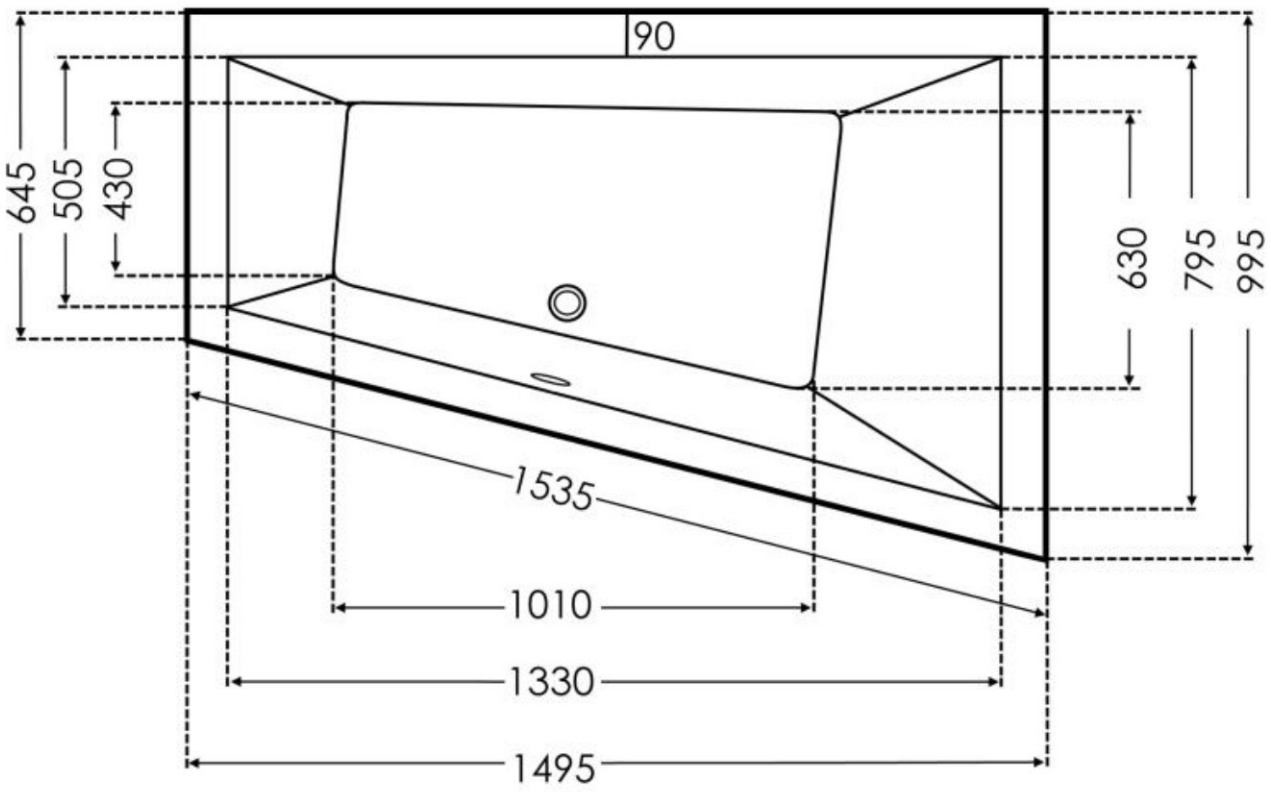
90
645
505
430
630
795
995
1535
1010
1330
1495

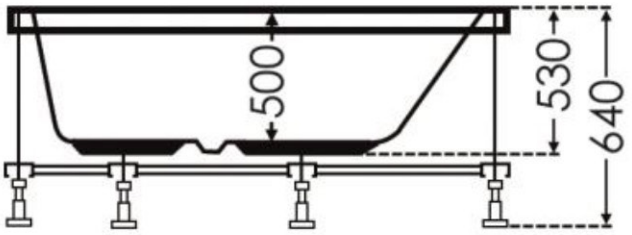
500
530
640