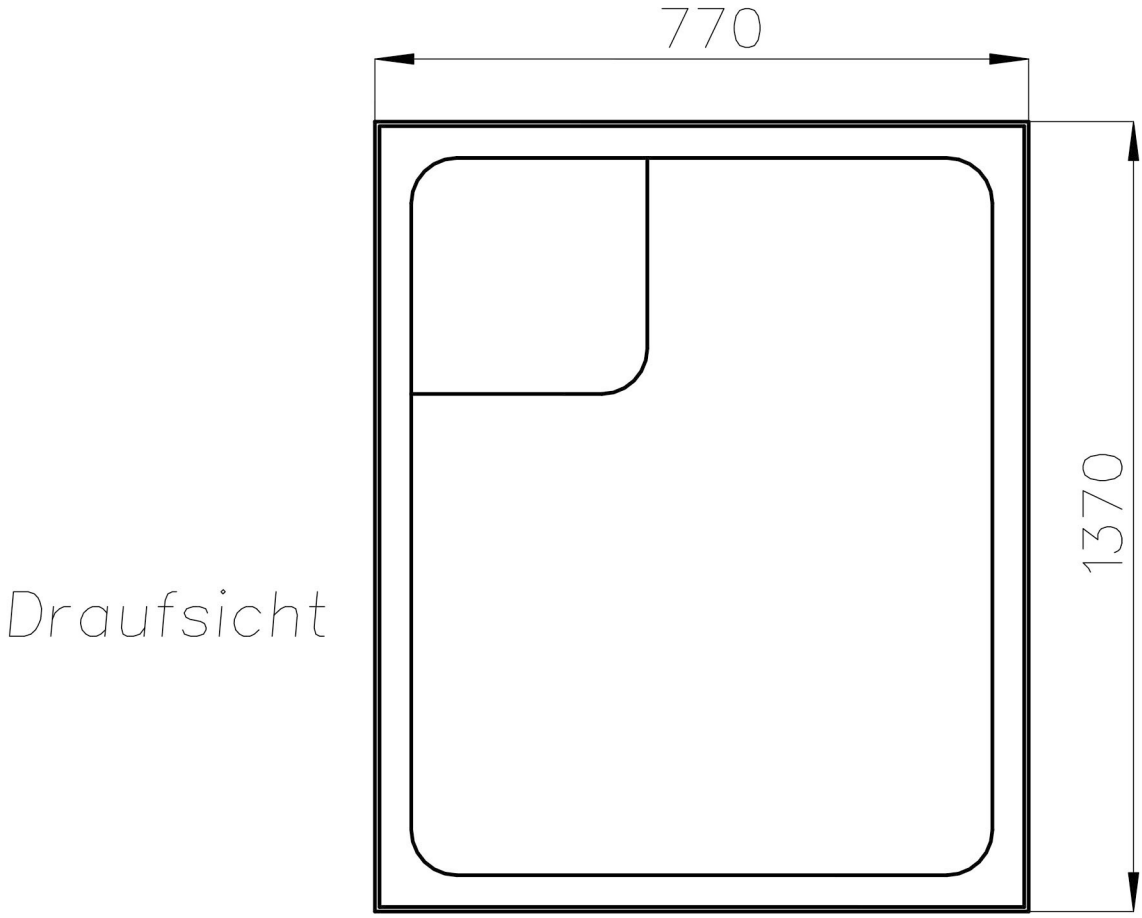
770
1370
Draufsicht

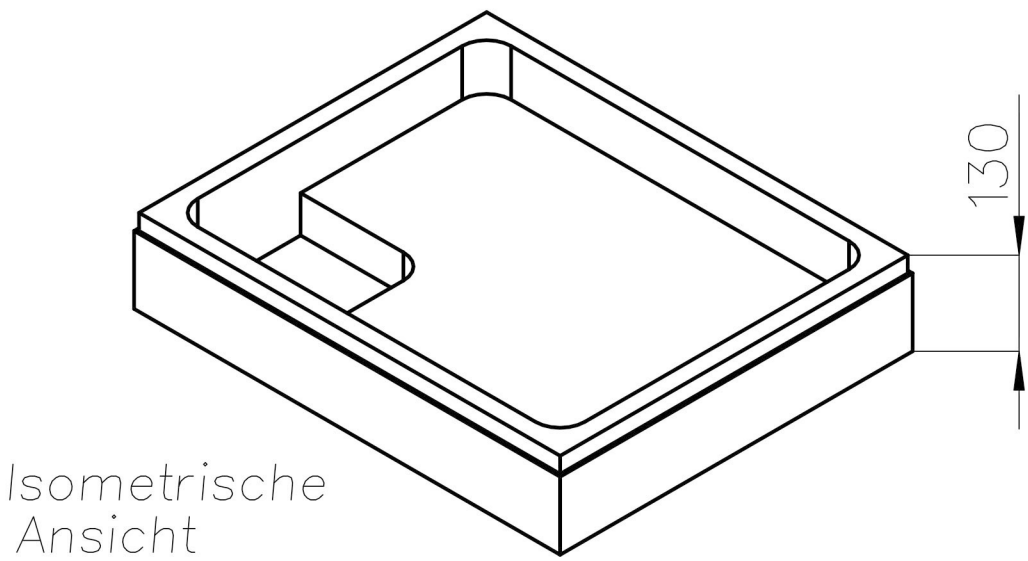
130
Isometrische
Ansicht