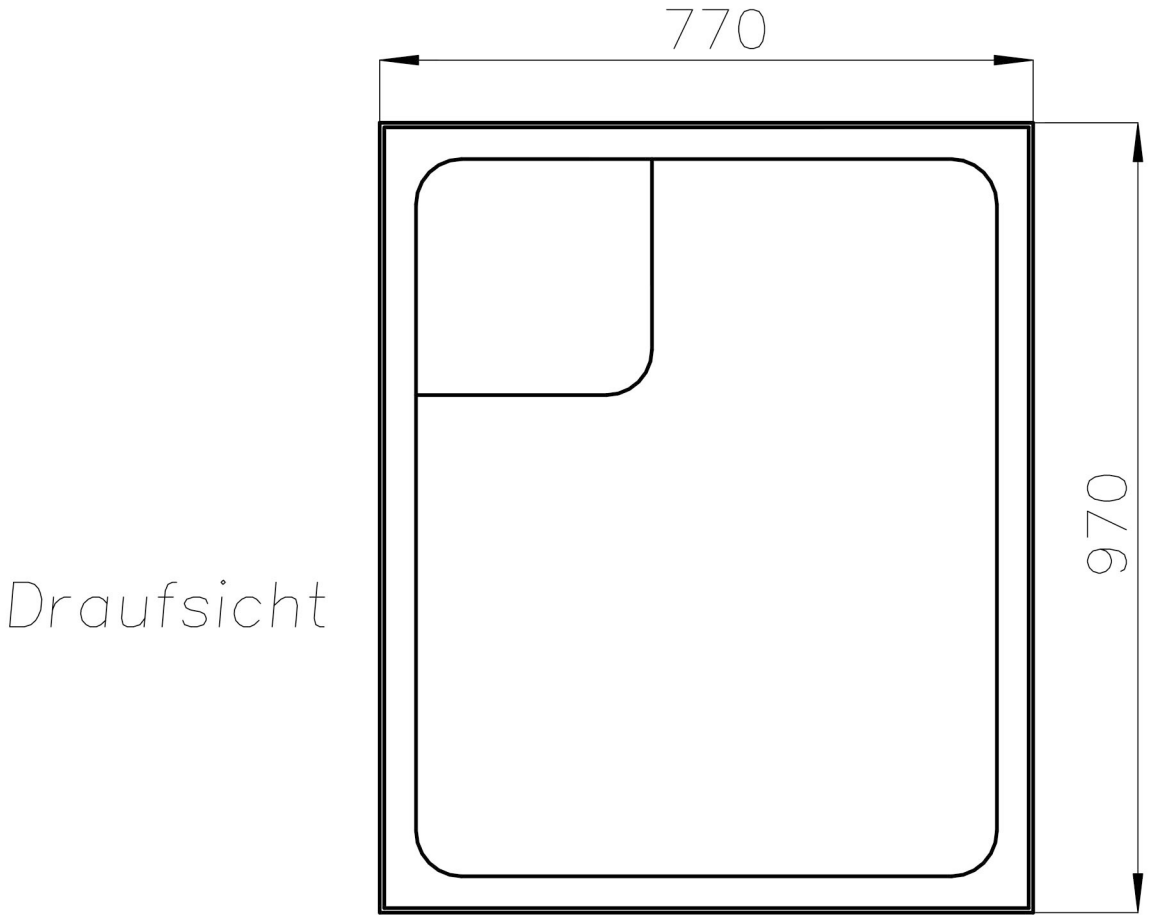
770
970
Draufsicht

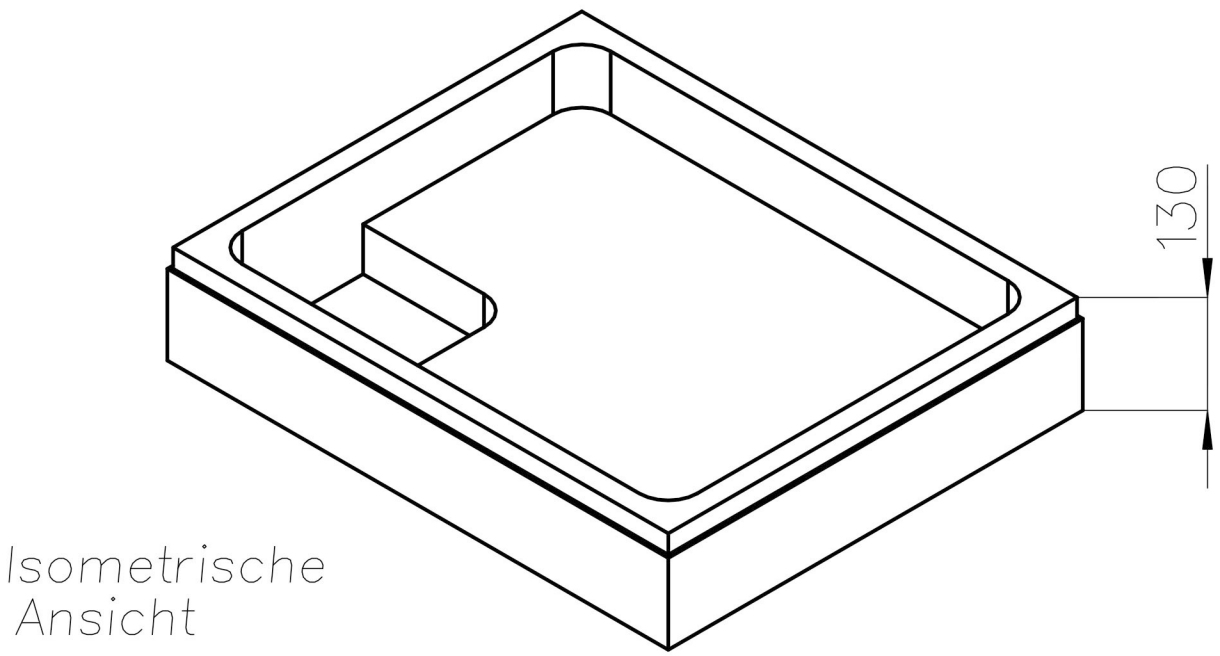
130
Isometrische
Ansicht