BADFASZINATION
EXCLUSIVE

Datenblatt
Badewanne
GASPE

Für Bestellung und Fragen rund ums Produkt wenden Sie sich an Ihr BADass, unter:
Telefon (07154) 179 10-0 | info@badfaszination.com | www.badfaszination.com

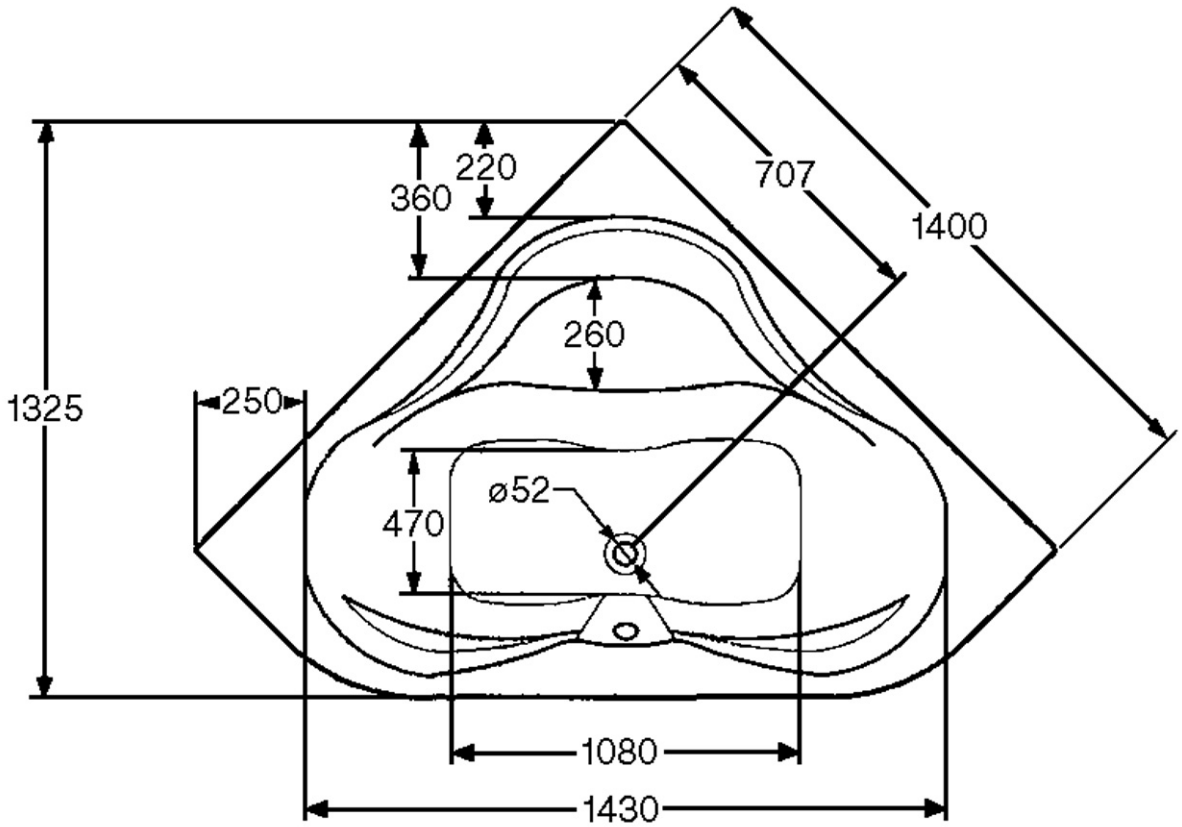
220
360
707
1400
260
1325
250
470
ø52
1080
1430

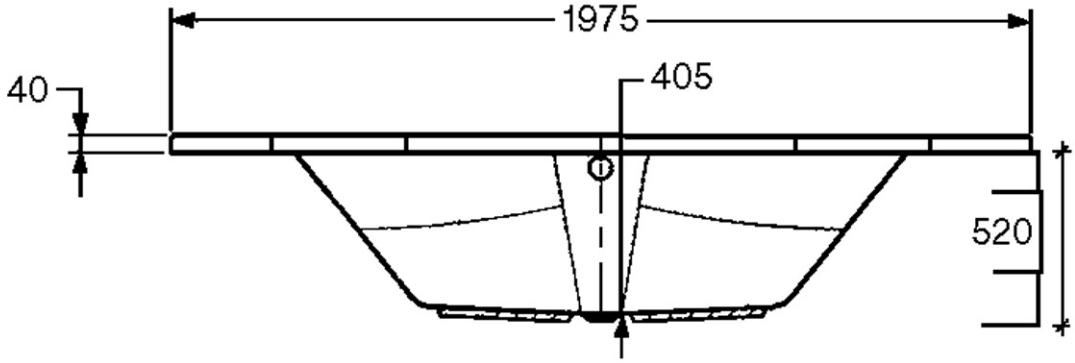
1975
405
40
520