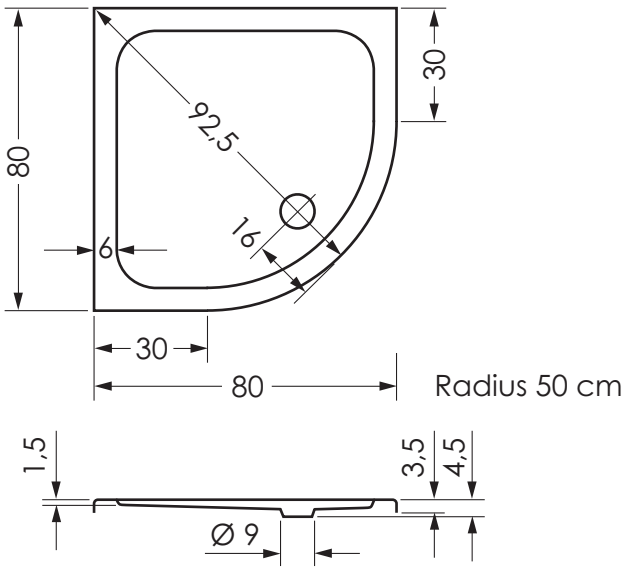
80
30
92,5
16
6
30
80
Radius 50 cm
1,5
3,5
4,5
Ø 9