Kampen 160 links

	Weiß/Pergamon
160x75/50x45 cm	**PG1**
Datanorm	**0005400**
Weitere Farben, Preis und Lieferzeit auf Anfrage	
Bauhöhe mit Füßen:	61,5-64,5 cm
Bauhöhe mit Träger:	58 cm
Bauhöhe Whirlpool:	61-63 cm
Wasserinhalt:	ca. 110 l

Beim Einbau unserer Kopf-Nackenstütze steht diese über den Wannenrand hinaus.

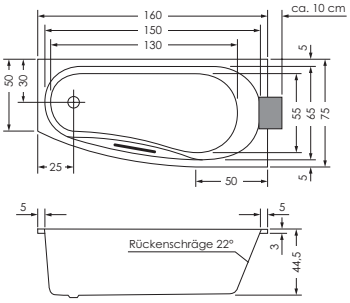

Systeme

Rückentherapie (einseitig) / Aquapunktur

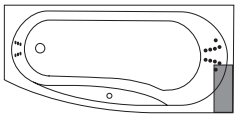

Aqua-Comfort

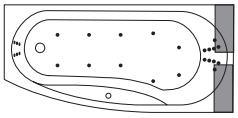

Vision Luft

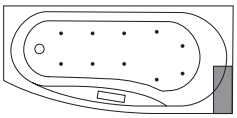

Vision Jet

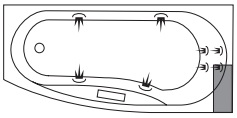

Vision Luft + Jet

Vision Champagner

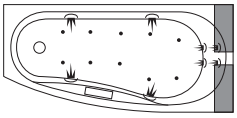

Um eine reibungslose Montage gewährleisten zu können, empfehlen wir dieses Modell inklusive einem Zubehörpaket zu bestellen.

			PG
Zubehörpaket 1 **Datanorm 0034126**	MEPA Badewannenfuß Paar, asymmetrisch (0015231), Spezialmontageset für Badewannen (0029754), Viega Multiplex M5 kpl. Chrom (lang) (0028298), MEPA Aquaproof Typ II Wannendichtband Länge 3,8 m (0029647)		2
Zubehörpaket 2 **Datanorm 0034138**	MEPA Badewannenfuß Paar, asymmetrisch (0015231), Spezialmontageset für Badewannen (0029754), Viega Multiplex Trio MT5 kpl. Chrom (lang) (0028296), Viega Anschluss-Set (0000583), MEPA Aquaproof Typ II Wannendichtband Länge 3,8 m (0029647)		2
Zubehörpaket 3 **Datanorm 0034203**	Wannenträger inkl. 2 x PU-Schaum, Viega Multiplex M5 kpl. Chrom (lang) (0028298), MEPA Aquaproof Typ II Wannendichtband Länge 3,8 m (0029647)		2
Zubehörpaket 4 **Datanorm 0034204**	Wannenträger inkl. 2 x PU-Schaum, Viega Multiplex Trio MT5 kpl. Chrom (lang) (0028296), Viega Anschluss-Set (0000583), MEPA Aquaproof Typ II Wannendichtband Länge 3,8 m (0029647)		2

Systempreise (ohne Wanne) Inkl. Fußgestell, Fußpads, Spezialmontageset BW, Excentergarnitur Chrom[1], RCP repa-clean-protect und Probierset Badezusätze.

			Anzahl der Düsen Chrom								PG
Systempreis (ohne Wanne)	**Datan.**		**Luft**	**Jet**	**MJ**	**Ch**	**PD**				
Rückentherapie	0025166						10				2
Aquapunktur	0032828						16				2
Aqua-Comfort	0037416					10	16				2
Whirlpool Vision Luft	0028263		10								2
Whirlpool Vision Jet	0028269			4	4						2
Whirlpool Vision Luft + Jet	0028275		10	4	4						2
Whirlpool Vision Champagner	0028284			4	4	10					2

● inklusive
○ optional

				Badewanne	Rückentherapie	Aquapunktur	Aqua-Comfort	Vision Luft	Vision Jet	Vision Luft + Jet	Vision Champagner	
	Zubehör	**Datan.**										**PG**
Montagezubehör	MEPA Badewannenfuß Paar, asymmetrisch	0015231		○	●	●	●	●	●	●	●	2
	Spezialmontageset für Badewannen	0029754		○	●	●	●	●	●	●	●	2
	MEPA Aquaproof Typ II Wannendichtband Länge 3,8 m	0029647		○	○	○	○	○	○	○	○	2
	Wannenträger inkl. 2x PU-Schaum	0021344		○								2
	Viega Multiplex M5 kpl. Chrom (lang)	0028298		○	●	●	●	●	●	●	●	2
	Viega Multiplex Trio MT5 kpl. Chrom (lang)	0028296		○								2
	Viega Anschluss-Set	0000583		○	○	○	○	○	○	○	○	2
	repaGrip-Veredelung vollflächig	0025063		○								1
	Viega Multiplex Trio E 3-Armatur kpl. Chrom	0028964		○	○	○	○	○	○	○	○	2
Allg. Ausstattungsoptionen	Kopf-Nackenstütze	0005646		○	○	○	○	○	○	○	○	2
	Kopf-Nackenkissen Enjoy	0028752		○	○	○	○	○	○	○	○	2
	Komfortkissen Various	0032760		○	○	○	○	○	○	○	○	2
	Repaboard 75 cm	0032761		○	○	○	○	○	○	○	○	2
	Wannengriff Lang Chrom	0012189		○	○	○	○	○	○	○	○	2
	Montage Wannengriff	0006176		○	○	○	○	○	○	○	○	**Netto**
	Montage Kopf-Nackenstütze	0006174		○	○	○	○	○	○	○	○	
	Lautsprecher Badewannen (4 Stück)	0012936		○	○	○	○	○	○	○	○	2
	Bluetooth Receiver inkl. 4 Lautsprecher	0032821		○	○	○	○	○	○	○	○	2
	Farblicht-Therapie	0026161		○	○	○	○	○	○	○	○	2
Ausstattungsoptionen für Whirlpools	Umbau Viega Multiplex Trio MT5	0030045			○	○	○	○	○	○	○	2
	Rückenmassage (10 zus. MJ)	0015293							○	○	○	2
	Rückenmassage (10 MJ statt 4 MJ)	0015294							○	○	○	2
	Zusatzheizung	0012749							○	○	○	2
	Desinfektionsanlage	0002517							○	○	○	2
	Frischwasserspülung	0012167						○	○	○	○	2
	Kombination Desinfektionsanlage Frischwasserspülung	0012166							○	○	○	2
	Automatische Befüllung	0020013								○	○	2
	Isoliermatte	0016461			○	○	○	○	○	○	○	2
	Fußpads	0016462			●	●	●	●	●	●	●	2
	Probierset Badezusätze	0029216		○	●	●	●	●	●	●	●	2

[1]Alternativ liefern wir Ihnen gerne das Modell Viega Multiplex Trio MT5 kpl. Chrom.
Änderungen im Sinne technischer und optischer Verbesserungen vorbehalten. Für Irrtümer und Druckfehler übernehmen wir keine Haftung.

Kampen 160 rechts	
	Weiß/Pergamon
160x75/50x45 cm	**PG1**
Datanorm	**0005455**
Weitere Farben, Preis und Lieferzeit auf Anfrage	
Bauhöhe mit Füßen:	61,5-64,5 cm
Bauhöhe mit Träger:	58 cm
Bauhöhe Whirlpool:	61-63 cm
Wasserinhalt:	ca. 110 l

Beim Einbau unserer Kopf-Nackenstütze steht diese über den Wannenrand hinaus.

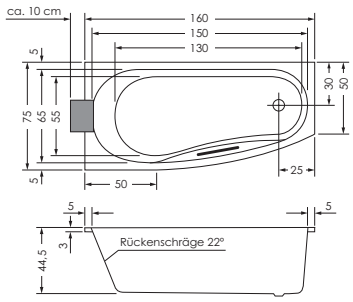

Systeme

Rückentherapie (einseitig) / Aquapunktur

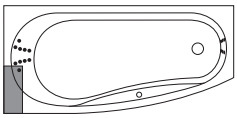

Aqua-Comfort

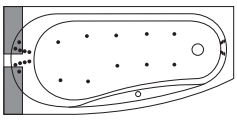

Vision Luft

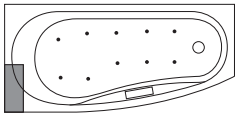

Vision Jet

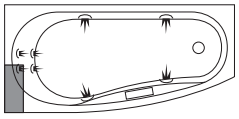

Vision Luft + Jet

Vision Champagner

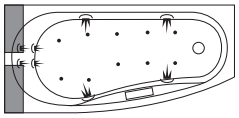

Um eine reibungslose Montage gewährleisten zu können, empfehlen wir dieses Modell inklusive einem Zubehörpaket zu bestellen.

			PG
Zubehörpaket 1 **Datanorm 0034126**	MEPA Badewannenfuß Paar, asymmetrisch (0015231), Spezialmontageset für Badewannen (0029754), Viega Multiplex M5 kpl. Chrom (lang) (0028298), MEPA Aquaproof Typ II Wannendichtband Länge 3,8 m (0029647)		2
Zubehörpaket 2 **Datanorm 0034138**	MEPA Badewannenfuß Paar, asymmetrisch (0015231), Spezialmontageset für Badewannen (0029754), Viega Multiplex Trio MT5 kpl. Chrom (lang) (0028296), Viega Anschluss-Set (0000583), MEPA Aquaproof Typ II Wannendichtband Länge 3,8 m (0029647)		2
Zubehörpaket 3 **Datanorm 0034206**	Wannenträger inkl. 2 x PU-Schaum, Viega Multiplex M5 kpl. Chrom (lang) (0028298), MEPA Aquaproof Typ II Wannendichtband Länge 3,8 m (0029647)		2
Zubehörpaket 4 **Datanorm 0034205**	Wannenträger inkl. 2 x PU-Schaum, Viega Multiplex Trio MT5 kpl. Chrom (lang) (0028296), Viega Anschluss-Set (0000583), MEPA Aquaproof Typ II Wannendichtband Länge 3,8 m (0029647)		2

Systempreise (ohne Wanne) Inkl. Fußgestell, Fußpads, Spezialmontageset BW, Excentergarnitur Chrom[1], RCP repa-clean-protect und Probierset Badezusätze.

			Anzahl der Düsen Chrom								PG
Systempreis (ohne Wanne)	**Datan.**		**Luft**	**Jet**	**MJ**	**Ch**	**PD**				
Rückentherapie	0025166						10				2
Aquapunktur	0032828						16				2
Aqua-Comfort	0037416					10	16				2
Whirlpool Vision Luft	0028263		10								2
Whirlpool Vision Jet	0028269			4	4						2
Whirlpool Vision Luft + Jet	0028275		10	4	4						2
Whirlpool Vision Champagner	0028284			4	4	10					2

● inklusive
○ optional

	Zubehör	**Datan.**		**Badewanne**	**Rückentherapie**	**Aquapunktur**	**Aqua-Comfort**	**Vision Luft**	**Vision Jet**	**Vision Luft + Jet**	**Vision Champagner**	**PG**
Montagezubehör	MEPA Badewannenfuß Paar, asymmetrisch	0015231		○	●	●	●	●	●	●	●	2
	Spezialmontageset für Badewannen	0029754		○	●	●	●	●	●	●	●	2
	MEPA Aquaproof Typ II Wannendichtband Länge 3,8 m	0029647		○	○	○	○	○	○	○	○	2
	Wannenträger inkl. 2x PU-Schaum	0021345		○								2
	Viega Multiplex M5 kpl. Chrom (lang)	0028298		○	●	●	●	●	●	●	●	2
	Viega Multiplex Trio MT5 kpl. Chrom (lang)	0028296		○								2
	Viega Anschluss-Set	0000583		○	○	○	○	○	○	○	○	2
	repaGrip-Veredelung vollflächig	0025063		○								1
	Viega Multiplex Trio E 3-Armatur kpl. Chrom	0028964		○	○	○	○	○	○	○	○	2
Allg. Ausstattungsoptionen	Kopf-Nackenstütze	0005646		○	○	○	○	○	○	○	○	2
	Kopf-Nackenkissen Enjoy	0028752		○	○	○	○	○	○	○	○	2
	Komfortkissen Various	0032760		○	○	○	○	○	○	○	○	2
	Repaboard 75 cm	0032761		○	○	○	○	○	○	○	○	2
	Wannengriff Lang Chrom	0012189		○	○	○	○	○	○	○	○	2
	Montage Wannengriff	0006176		○	○	○	○	○	○	○	○	**Netto**
	Montage Kopf-Nackenstütze	0006174		○	○	○	○	○	○	○	○	
	Lautsprecher Badewannen (4 Stück)	0012936		○	○	○	○	○	○	○	○	2
	Bluetooth Receiver inkl. 4 Lautsprecher	0032821		○	○	○	○	○	○	○	○	2
	Farblicht-Therapie	0026161		○	○	○	○	○	○	○	○	2
Ausstattungsoptionen für Whirlpools	Umbau Viega Multiplex Trio MT5	0030045			○	○	○	○	○	○	○	2
	Rückenmassage (10 zus. MJ)	0015293							○	○	○	2
	Rückenmassage (10 MJ statt 4 MJ)	0015294							○	○	○	2
	Zusatzheizung	0012749							○	○	○	2
	Desinfektionsanlage	0002517							○	○	○	2
	Frischwasserspülung	0012167						○	○	○	○	2
	Kombination Desinfektionsanlage Frischwasserspülung	0012166							○	○	○	2
	Automatische Befüllung	0020013								○	○	2
	Isoliermatte	0016461			○	○	○	○	○	○	○	2
	Fußpads	0016462			●	●	●	●	●	●	●	2
	Probierset Badezusätze	0029216		○	●	●	●	●	●	●	●	2

[1]Alternativ liefern wir Ihnen gerne das Modell Viega Multiplex Trio MT5 kpl. Chrom.
Änderungen im Sinne technischer und optischer Verbesserungen vorbehalten. Für Irrtümer und Druckfehler übernehmen wir keine Haftung.