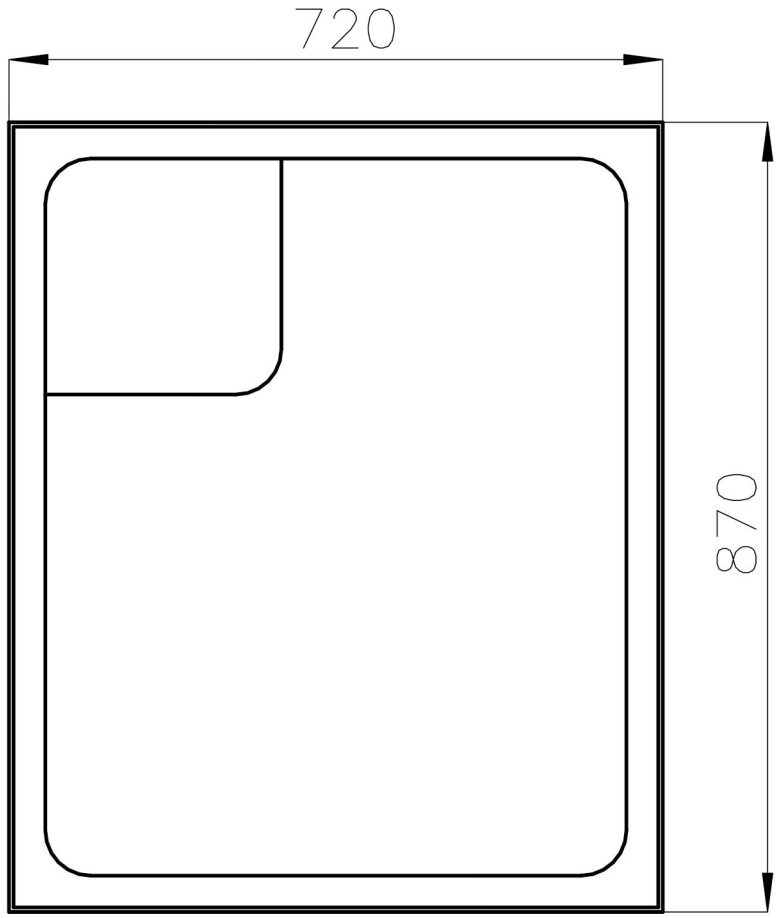

Draufsicht

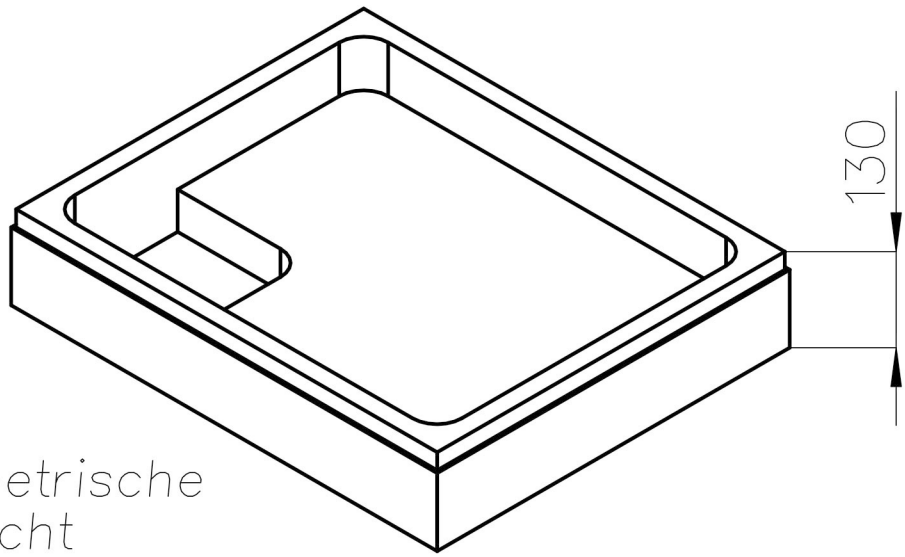

Isometrische
Ansicht