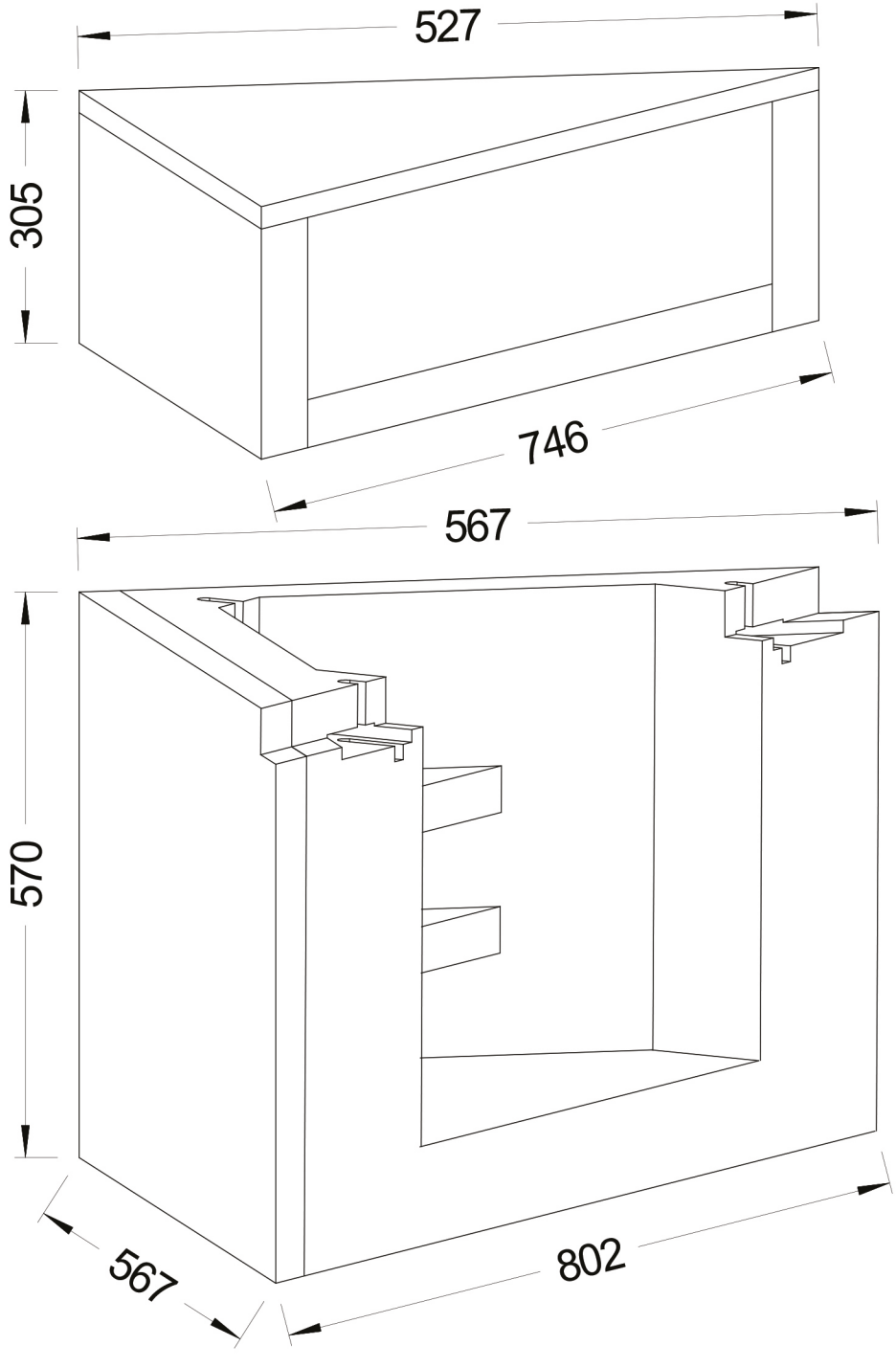
527
305
746
567
570
567
802