BADFASZINATION EXCLUSIVE

Datenblatt
Duschwanne
HOBRO

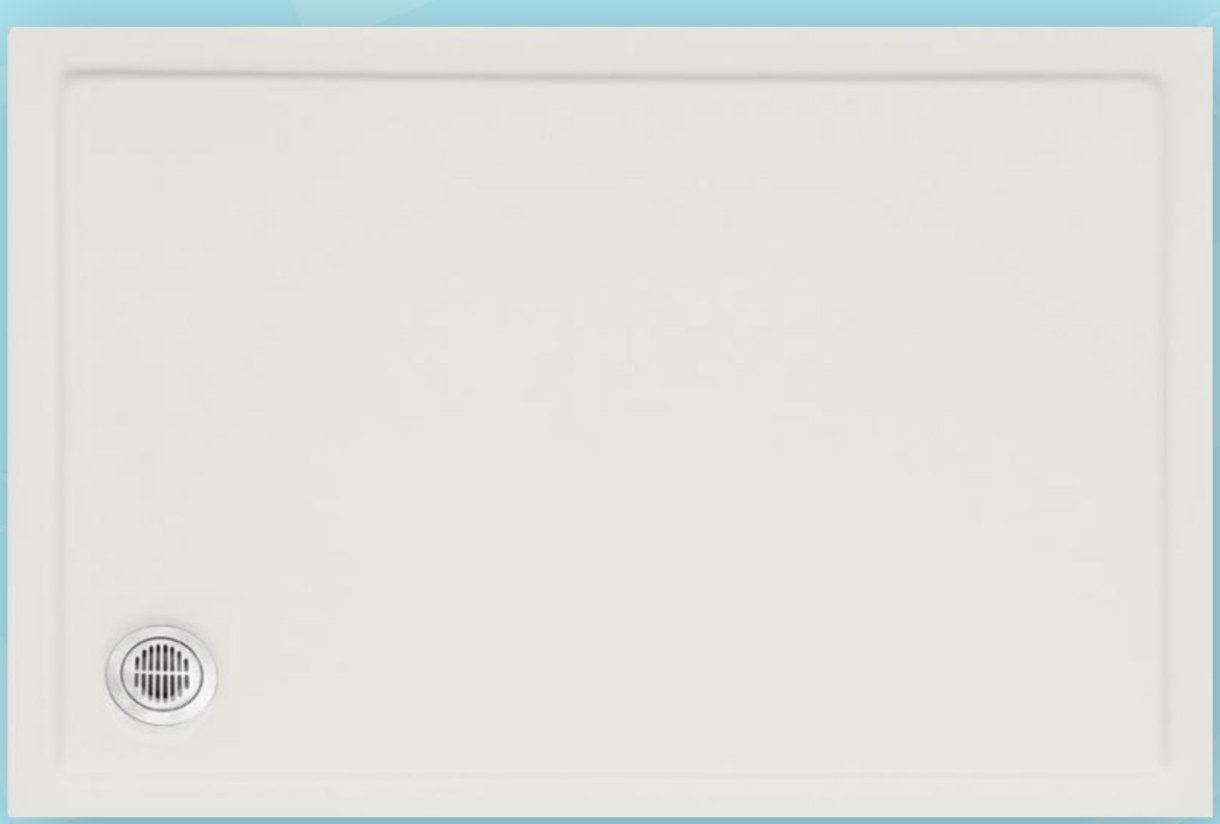

Für Bestellung und Fragen rund ums Produkt wenden Sie sich an Ihr BADass, unter:
Telefon (07154) 179 10-0 | info@badfaszination.com | www.badfaszination.com

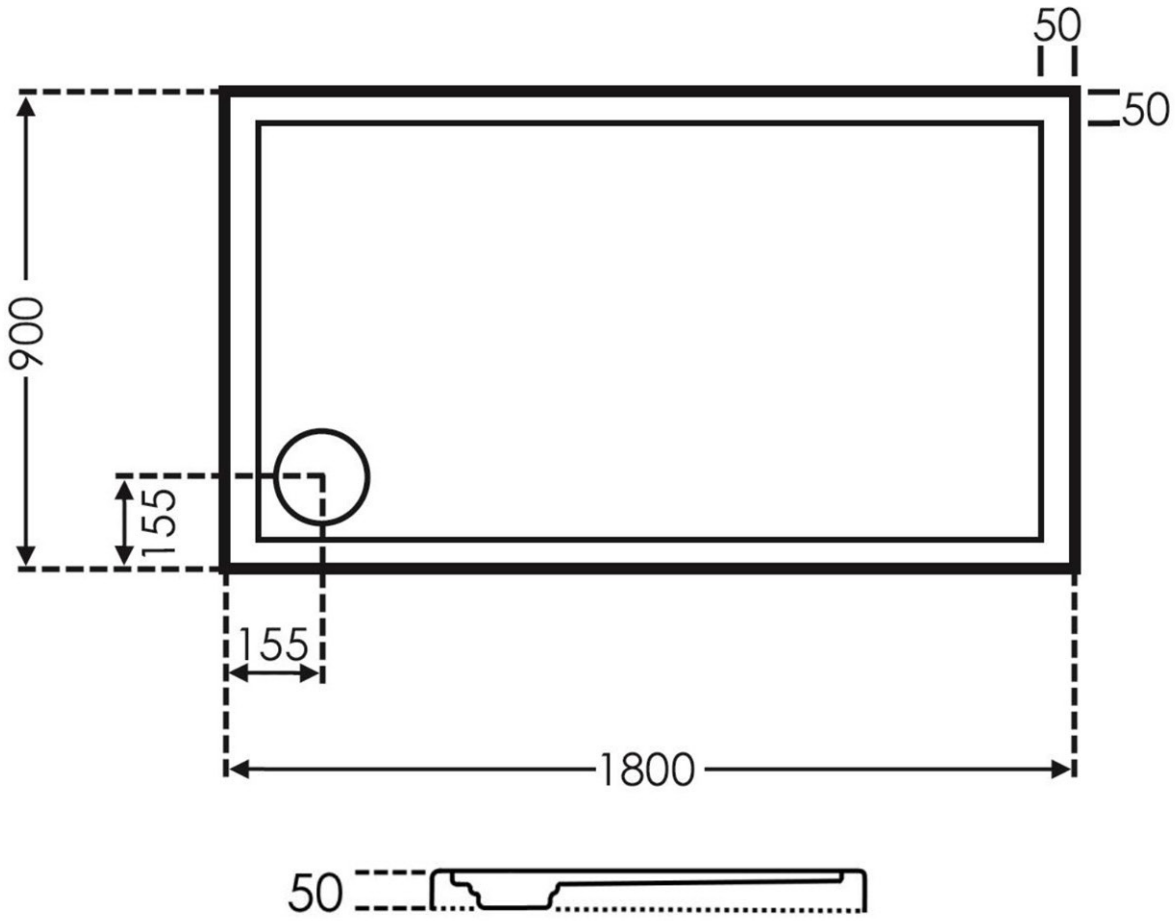
50
50
900
155
155
1800
50