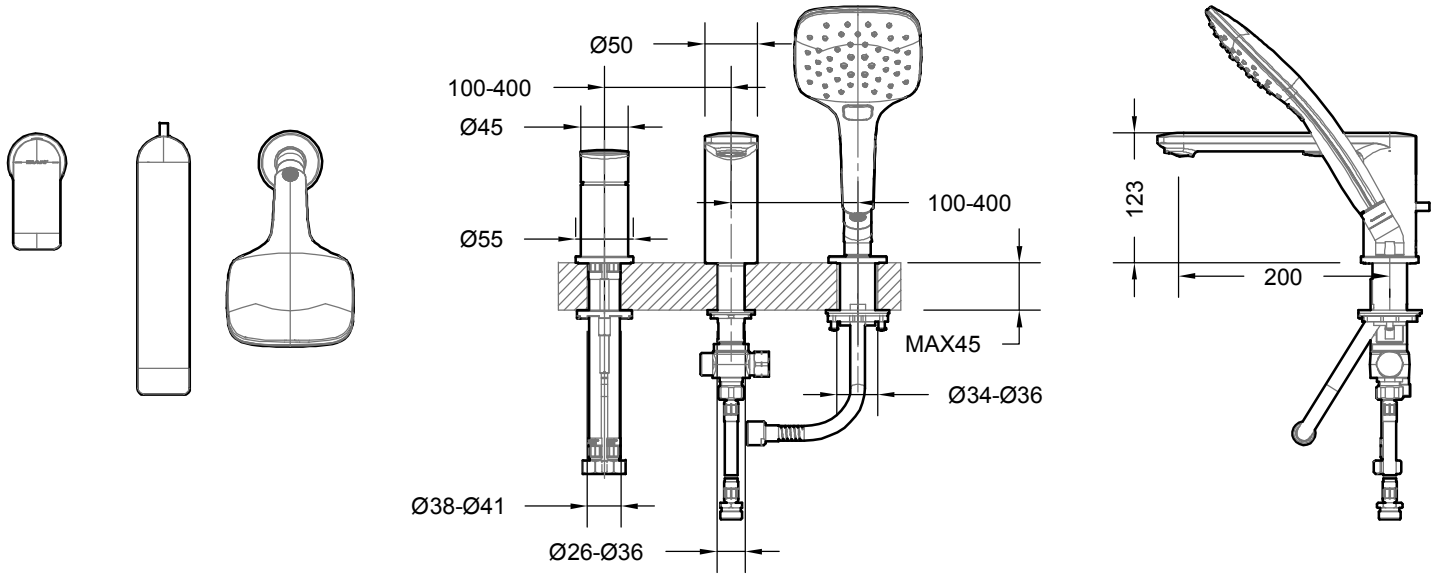
Ø50
100-400
Ø45
100-400
Ø55
MAX45
Ø34-Ø36
Ø38-Ø41
Ø26-Ø36
123
200