BADFASZINATION
EXCLUSIVE

Datenblatt
Badewanne
GOUDA

Für Bestellung und Fragen rund ums Produkt wenden Sie sich an Ihr BADass, unter:
Telefon (07154) 179 10-0 | info@badfaszination.com | www.badfaszination.com

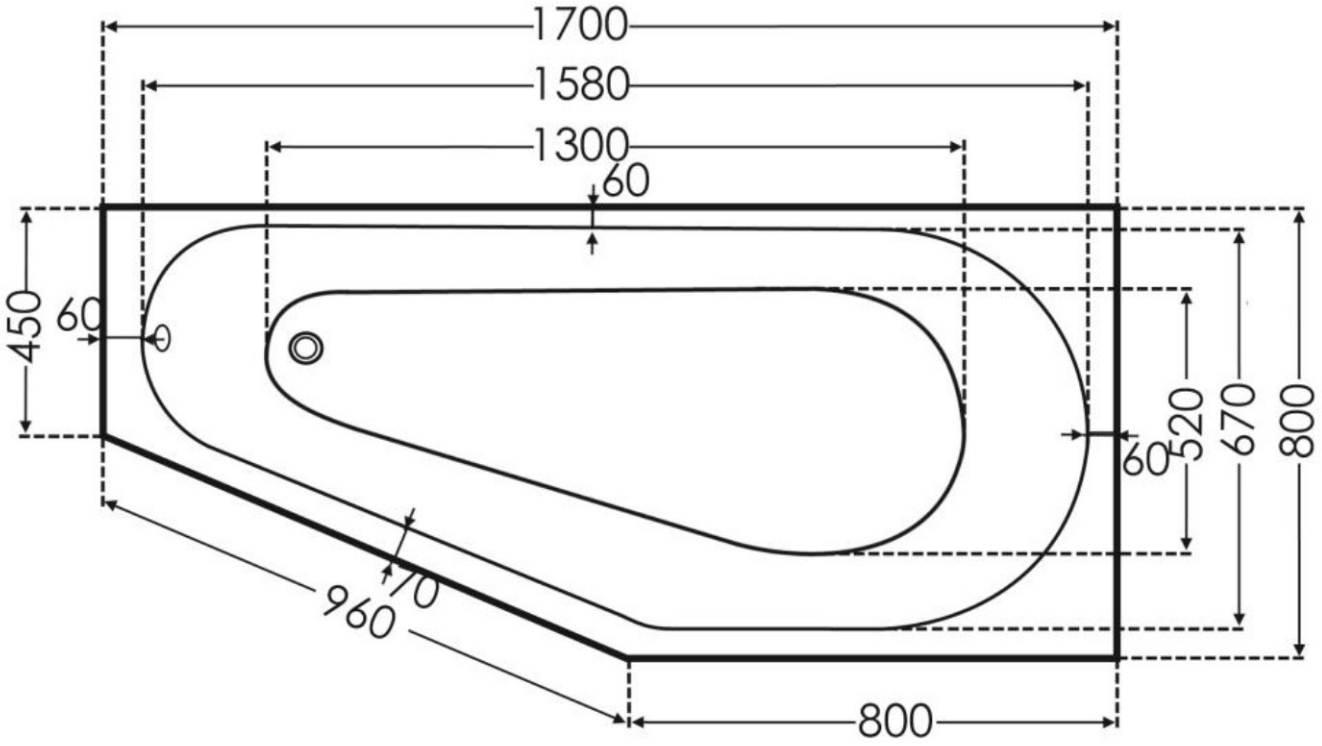
1700
1580
1300
60
450
60
520
670
800
60
70
960
800

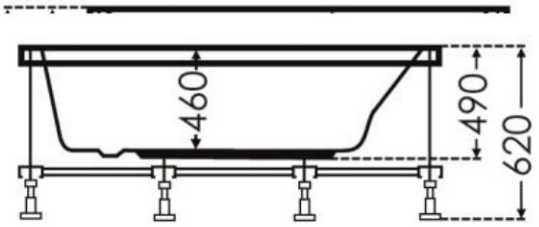
460
490
620