BADFASZINATION EXCLUSIVE

Datenblatt
Badewanne
IDRE

Für Bestellung und Fragen rund ums Produkt wenden Sie sich an Ihr BADass, unter:
Telefon (07154) 179 10-0 | info@badfaszination.com | www.badfaszination.com

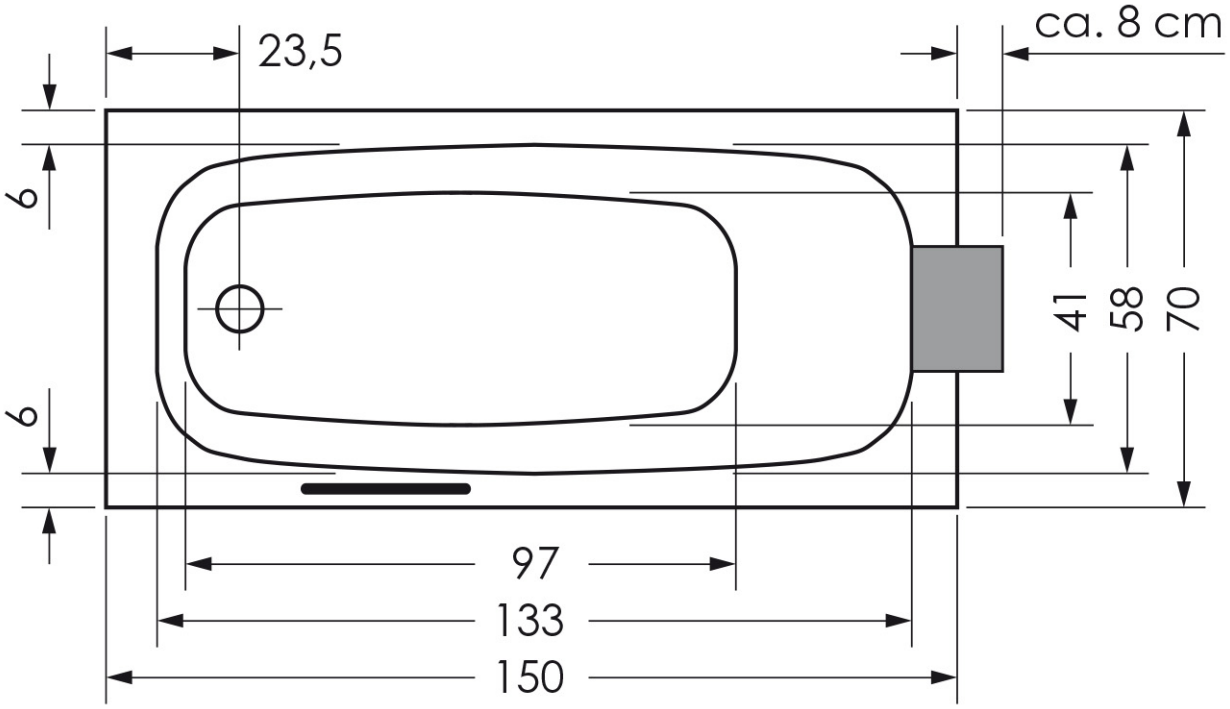
23,5
ca. 8 cm
6
6
41
58
70
97
133
150

9
7
Rückenschräge 41°
3,5
40