BADFASZINATION
EXCLUSIVE

Datenblatt
Badewanne
LANSING

Für Bestellung und Fragen rund ums Produkt wenden Sie sich an Ihr BADass, unter:
Telefon (07154) 179 10-0 | info@badfaszination.com | www.badfaszination.com

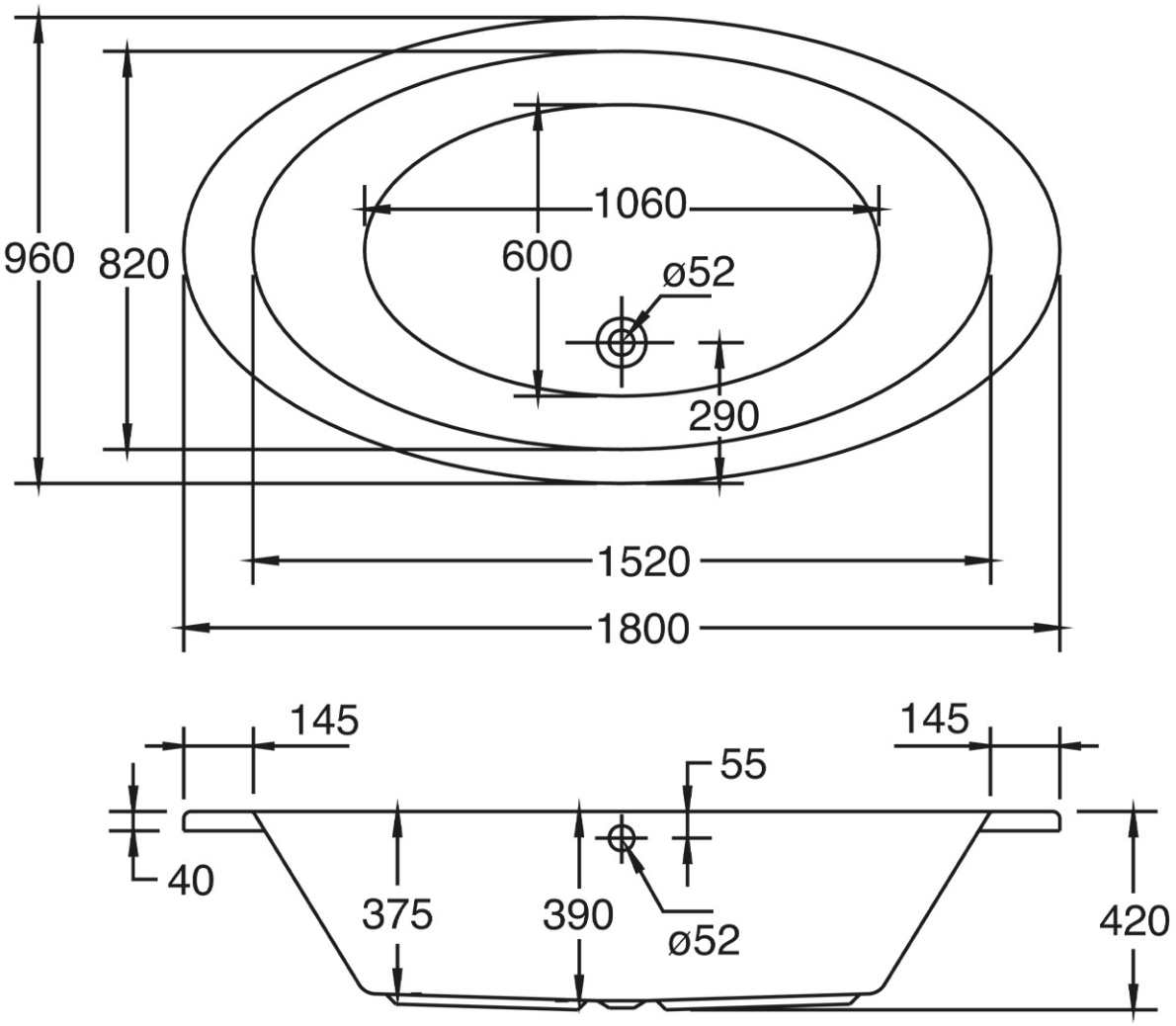
960
820
1060
600
ø52
290
1520
1800
145
145
55
40
375
390
ø52
420