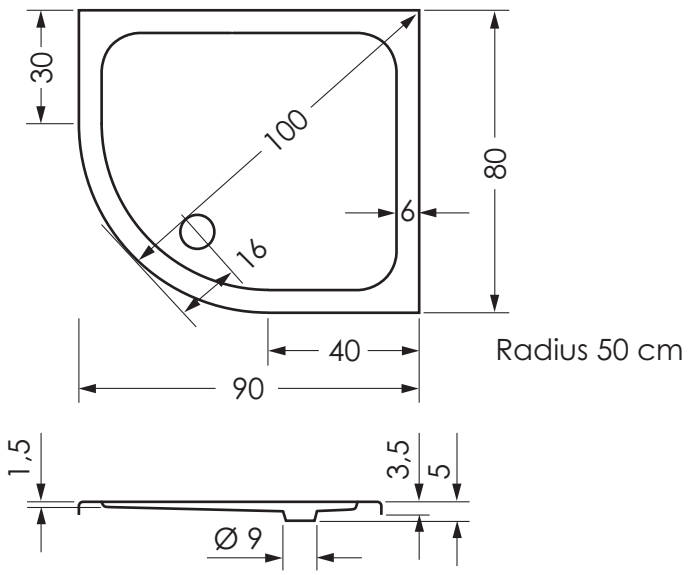
30
100
80
6
16
40
90
Radius 50 cm
1,5
3,5
5
Ø 9