BADFASZINATION
EXCLUSIVE

Datenblatt
Badewanne
EDMONTON

Für Bestellung und Fragen rund ums Produkt wenden Sie sich an Ihr BADass, unter:
Telefon (07154) 179 10-0 | info@badfaszination.com | www.badfaszination.com

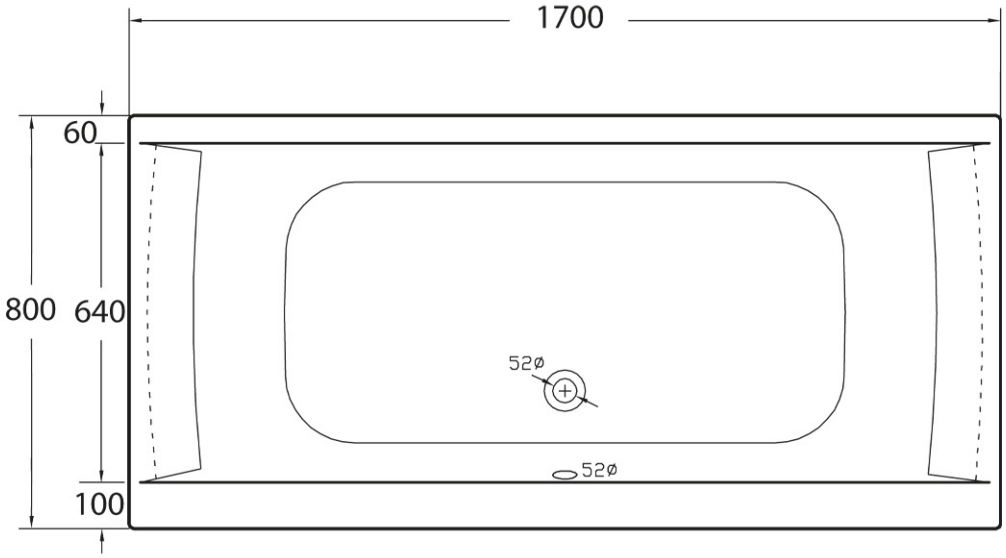
1700
60
800
640
100
52ø
52ø

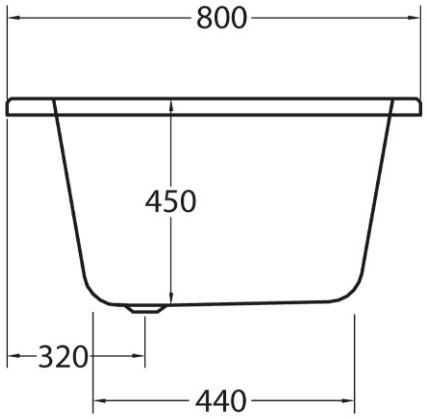
800
450
320
440

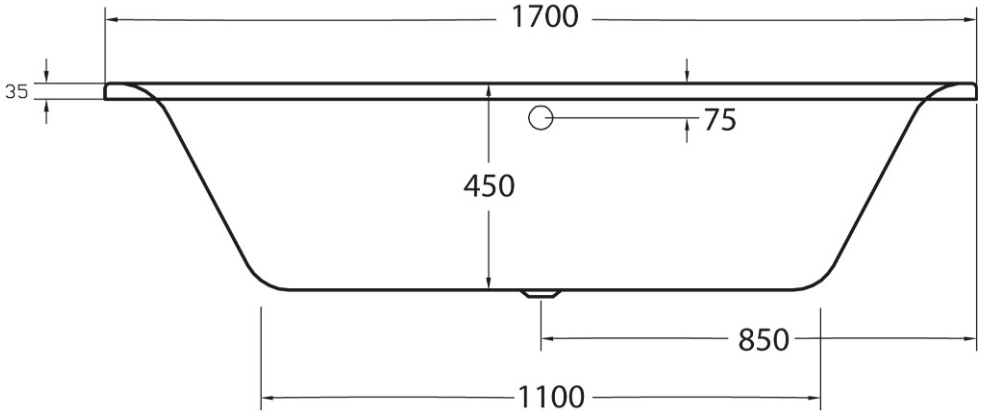
1700
35
75
450
850
1100