BAD FASZINATION

Datenblatt
Badewanne
GALIA II

Für Bestellung und Fragen rund ums Produkt wenden Sie sich an Ihr BADass, unter:
Telefon (07154) 179 10-0 | info@badfaszination.com | www.badfaszination.com

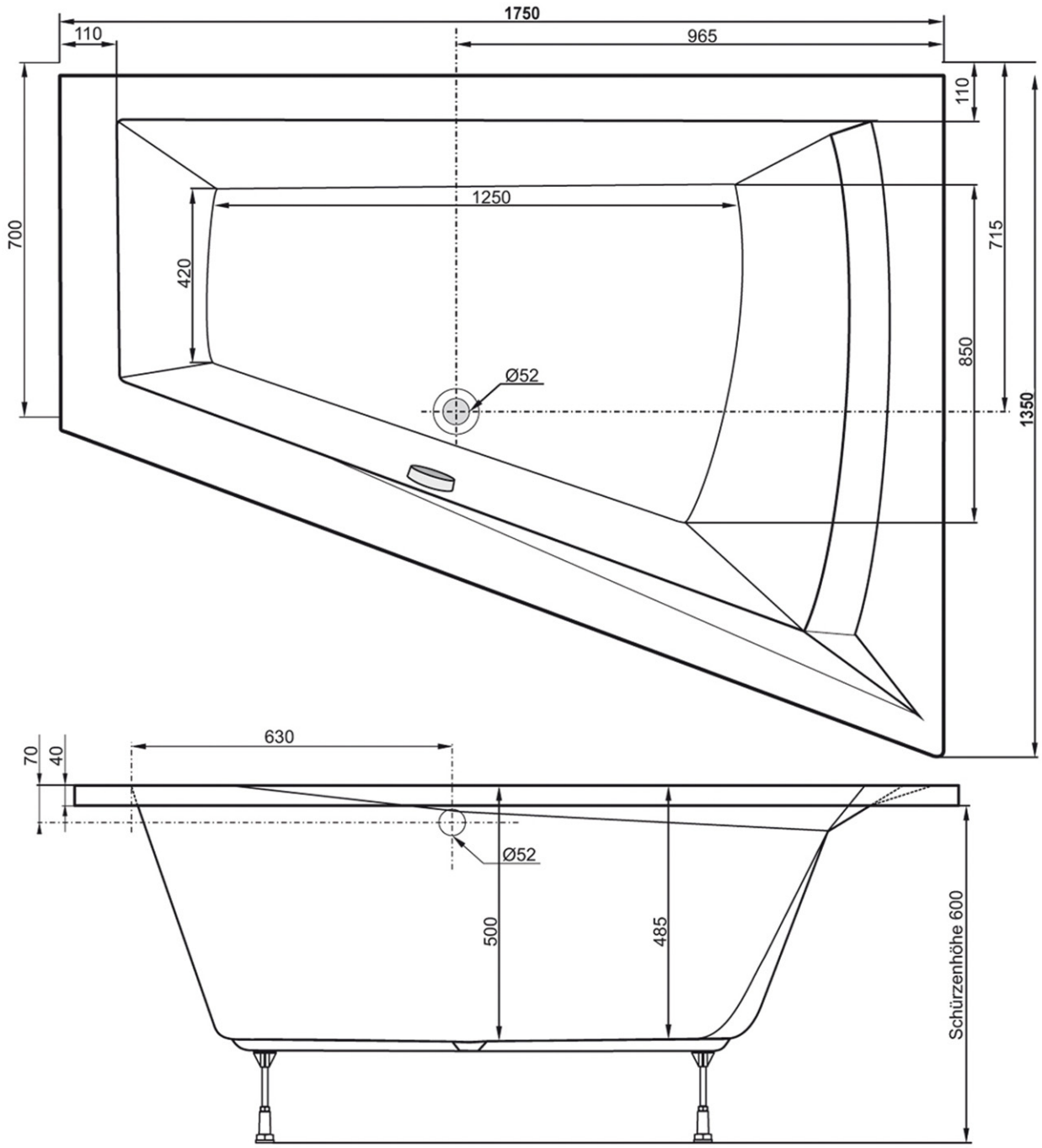
1750
110
965
110
700
1250
420
715
850
Ø52
1350
630
70
40
Ø52
500
485
Schürzenhöhe 600