Installations-Vorgabe OEM 180/80 oval F links

180x80x44 cm	
Bauhöhe	60,5 cm
Gewicht	ca. 40 kg
Wasserinhalt	ca. 170 l

Bauliche Voraussetzungen

- Wanne ist für den Einbau als freistehende Wanne in einer Ecke auf den fertigen Fußboden vorgesehen.
- Boden muss eben und sauber sein.
- Der Abwasseranschluss muss an der Wand an der markierten Fläche installiert werden.
- Bohrungen für Wandbefestigung bei Vorinstallation beachten.

Draufsicht

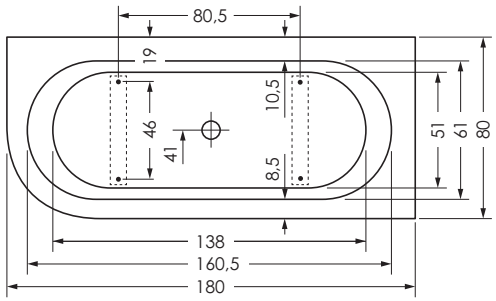

Seitenansicht

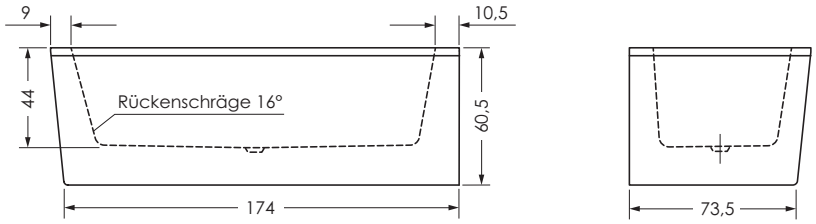

Standfläche/Wasseranschlüsse

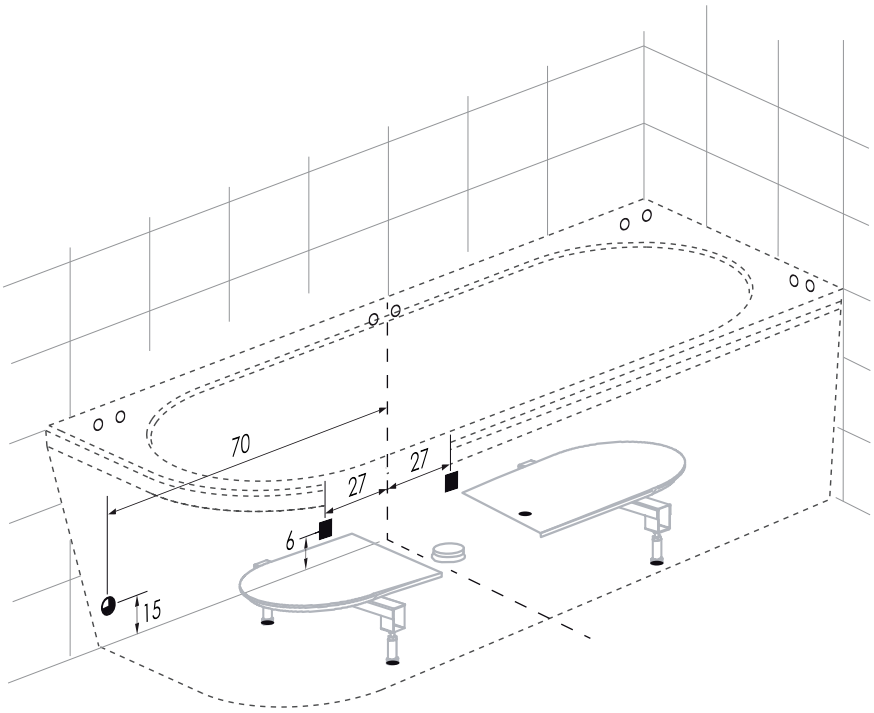

- ■ Abwasseranschluss Steckmuffe DN 50 (wahlweise links oder rechts)
- – – Standfläche Badewanne
- ○ Bohrungen für Wandbefestigung
- ● Position Badewannen-Füße
- ◕ Mischwasseranschluß ½ IG Wanneneinlauf bei intigrierter Befüllung (optional)

(Alle Maßangaben in cm)

Änderungen im Sinne technischer oder optischer Verbesserungen vorbehalten. Für Irrtum und Druckfehler übernehmen wir keine Haftung.