BADFASZINATION EXCLUSIVE

Datenblatt
Badewanne
JONNA

Für Bestellung und Fragen rund ums Produkt wenden Sie sich an Ihr BADass, unter:
Telefon (07154) 179 10-0 | info@badfaszination.com | www.badfaszination.com

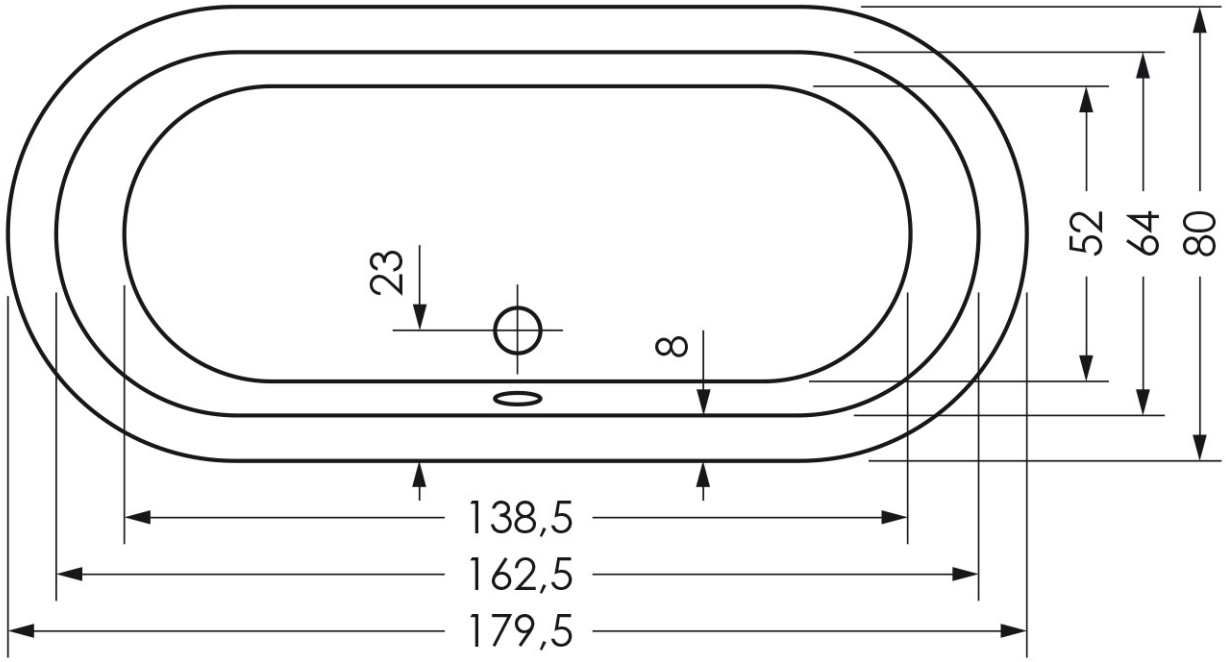
23
8
52
64
80
138,5
162,5
179,5

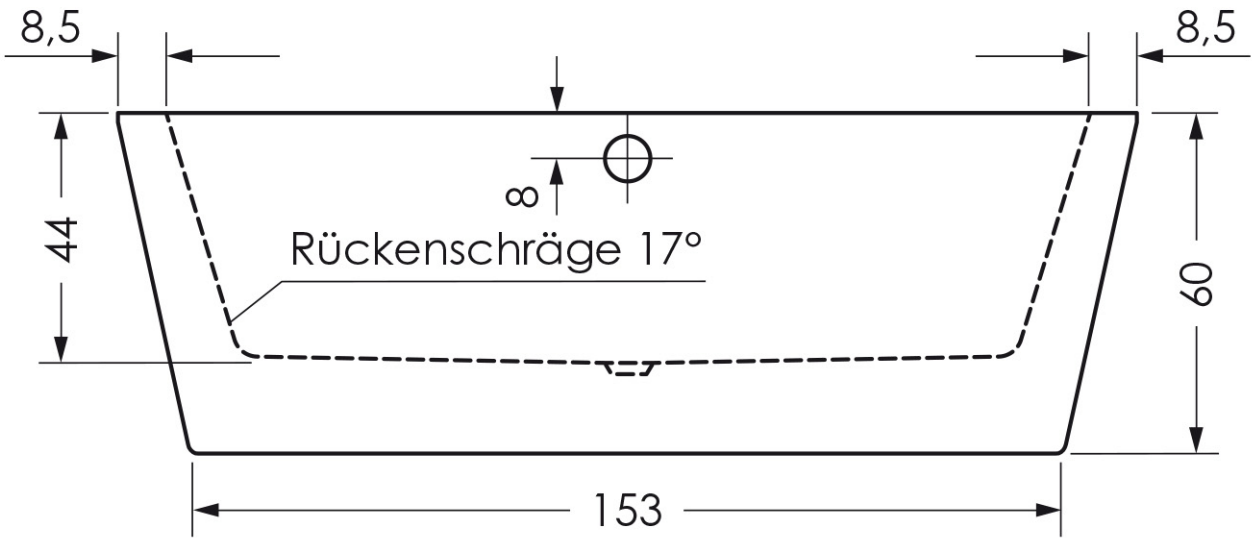
8,5
8,5
8
44
Rückenschräge 17°
60
153