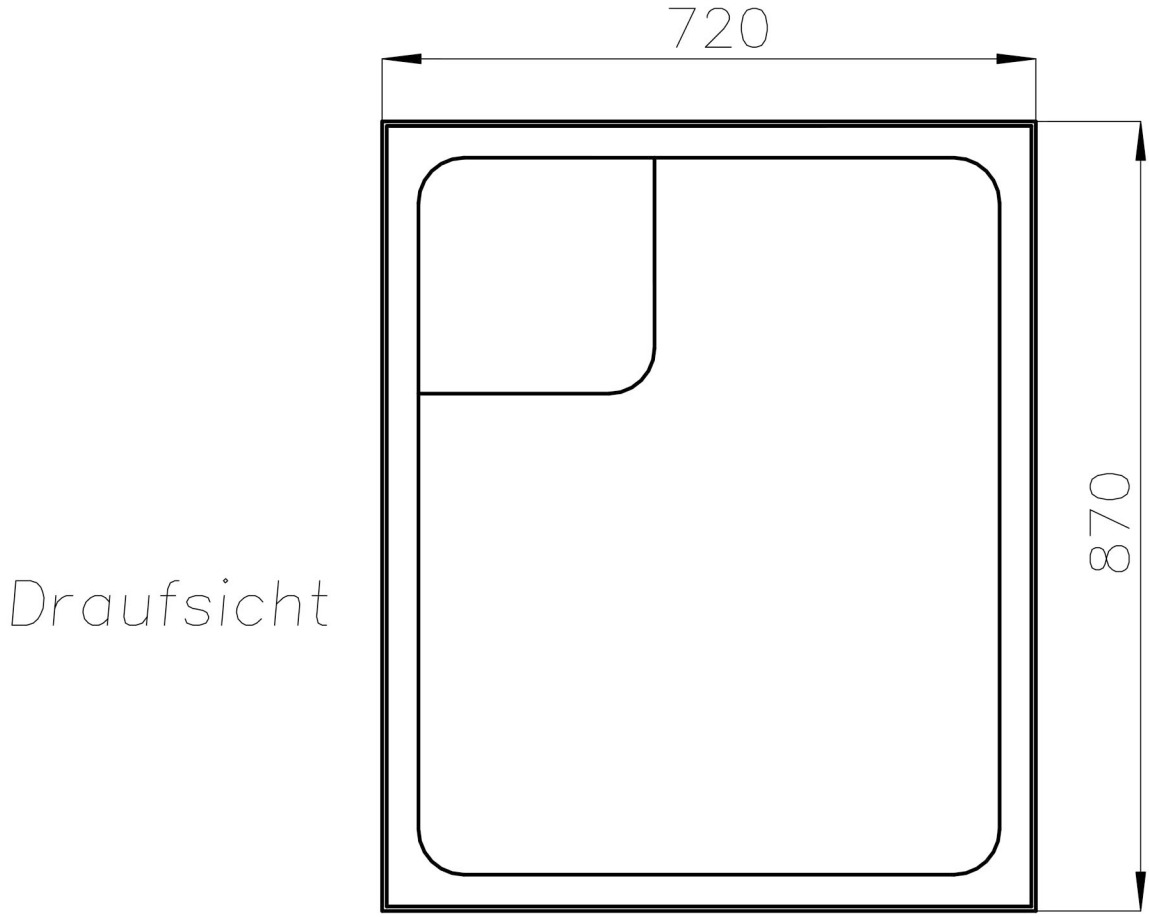
720
870
Draufsicht

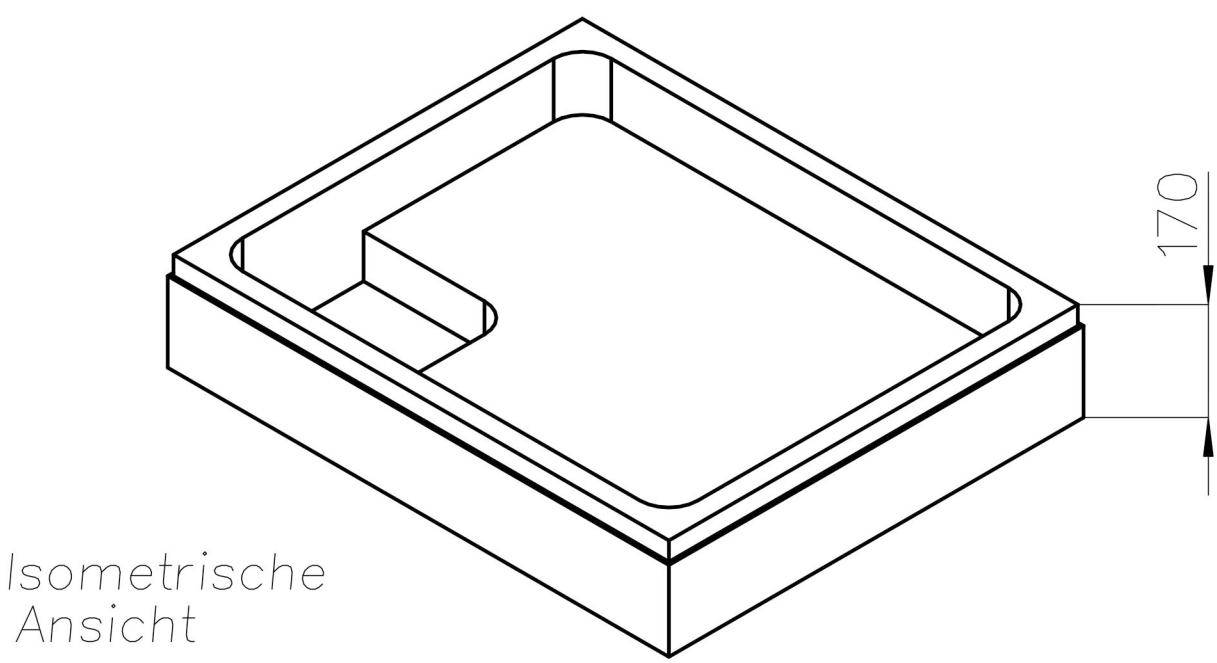
170
Isometrische
Ansicht