BADFASZINATION
EXCLUSIVE

Datenblatt
Badewanne
FJÄLLBACKA

Für Bestellung und Fragen rund ums Produkt wenden Sie sich an Ihr BADass, unter:
Telefon (07154) 179 10-0 | info@badfaszination.com | www.badfaszination.com

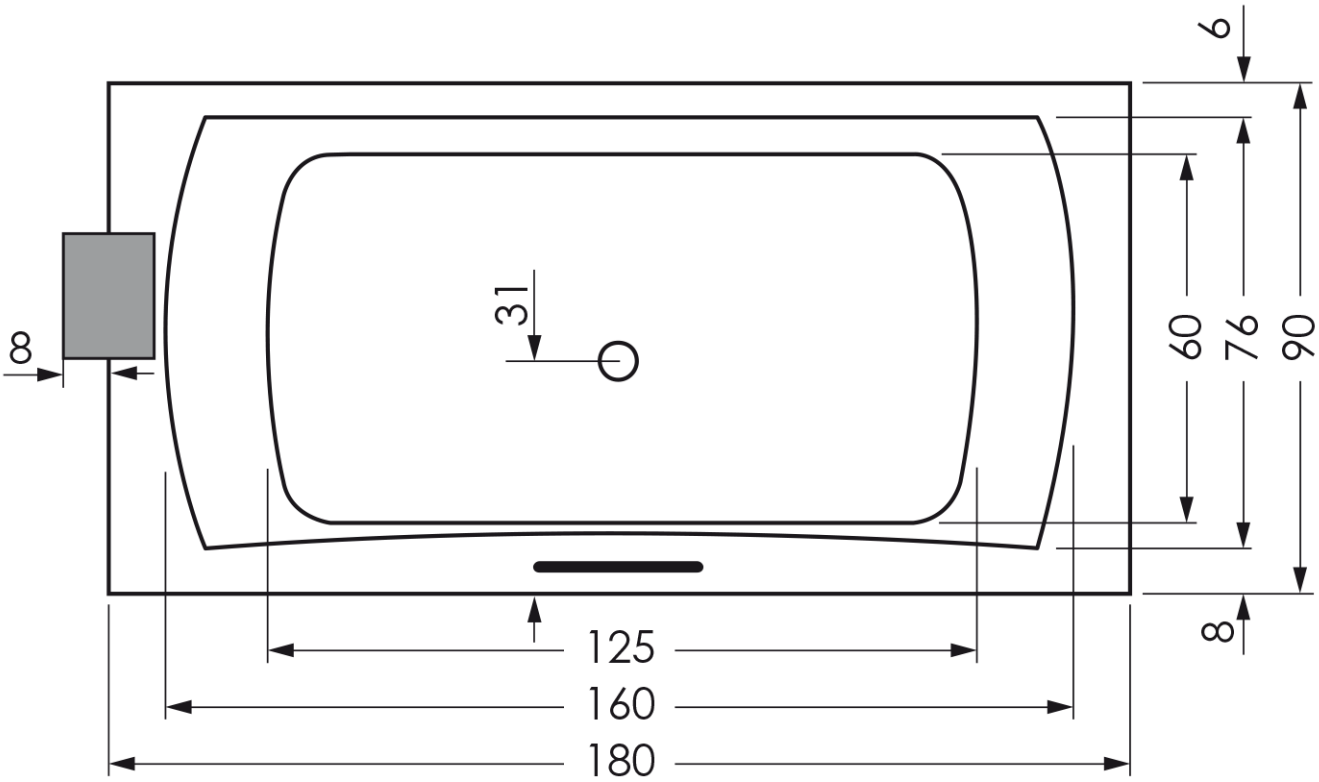
6
8
31
60
76
90
8
125
160
180

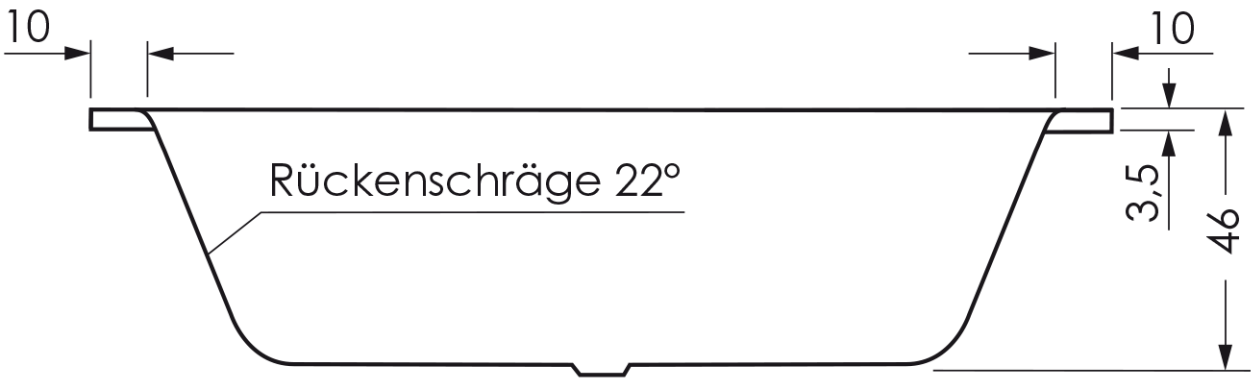
10
10
Rückenschräge 22°
3,5
46