BAD FASZINATION

Datenblatt
Badewanne
MADERA

Für Bestellung und Fragen rund ums Produkt wenden Sie sich an Ihr BADass, unter:
Telefon (07154) 179 10-0 | info@badfaszination.com | www.badfaszination.com

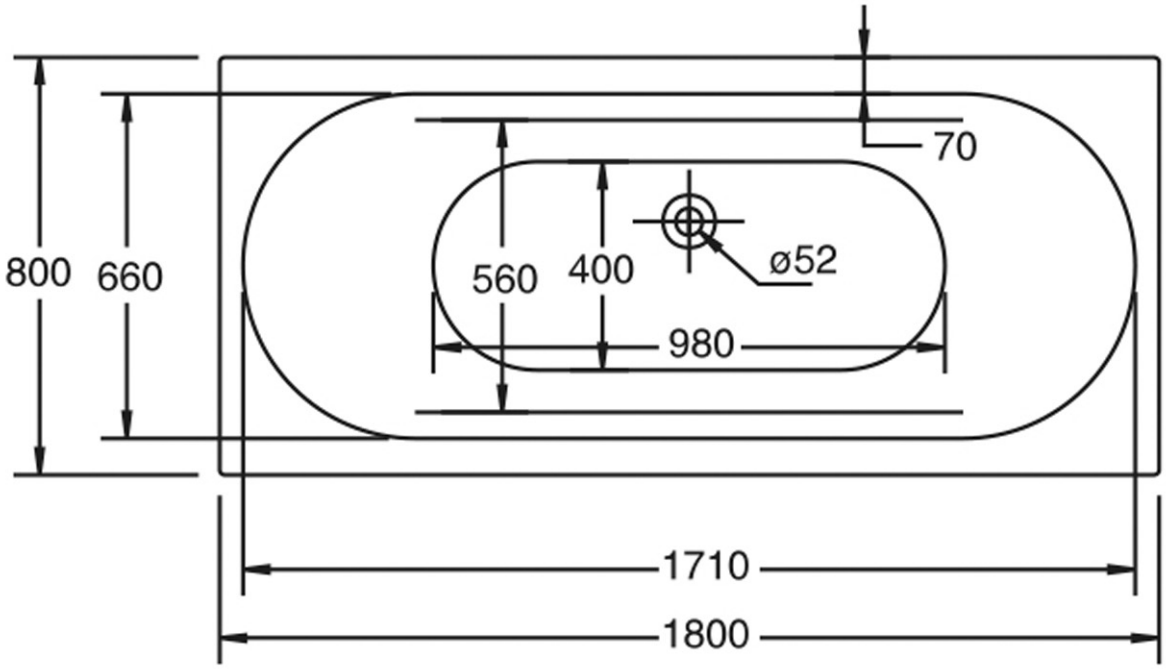
70
800
660
560
400
ø52
980
1710
1800

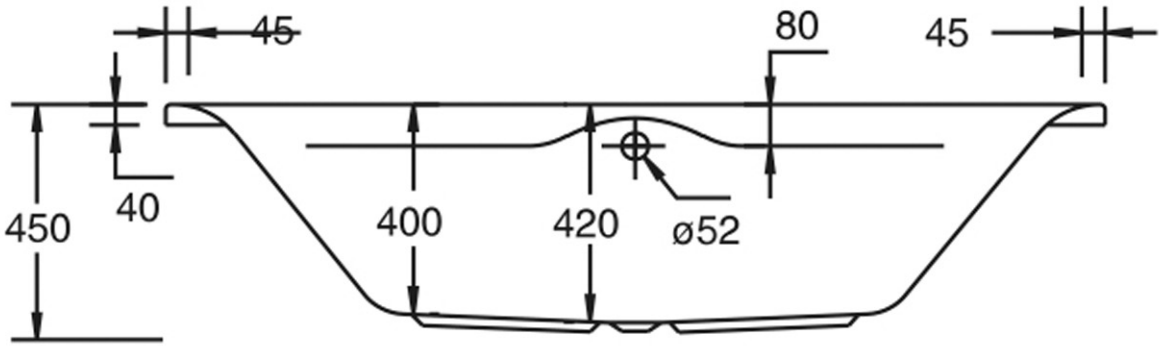
45
80
45
450
40
400
420
ø52