BADFASZINATION
EXCLUSIVE

Datenblatt
Badewanne
LÖNNEBERGA

Für Bestellung und Fragen rund ums Produkt wenden Sie sich an Ihr BADass, unter:
Telefon (07154) 179 10-0 | info@badfaszination.com | www.badfaszination.com

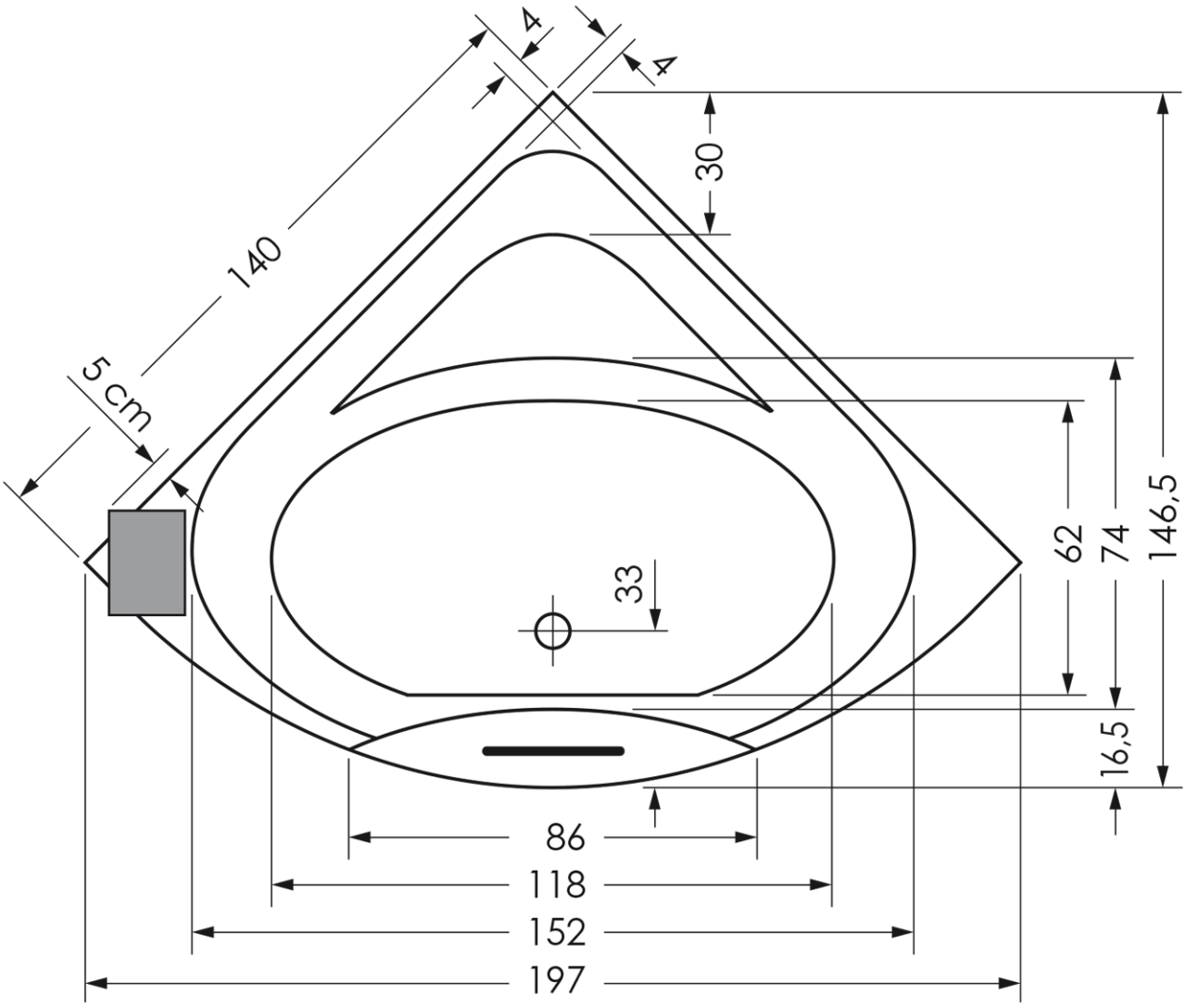
4
4
30
140
5 cm
33
62
74
146,5
16,5
86
118
152
197

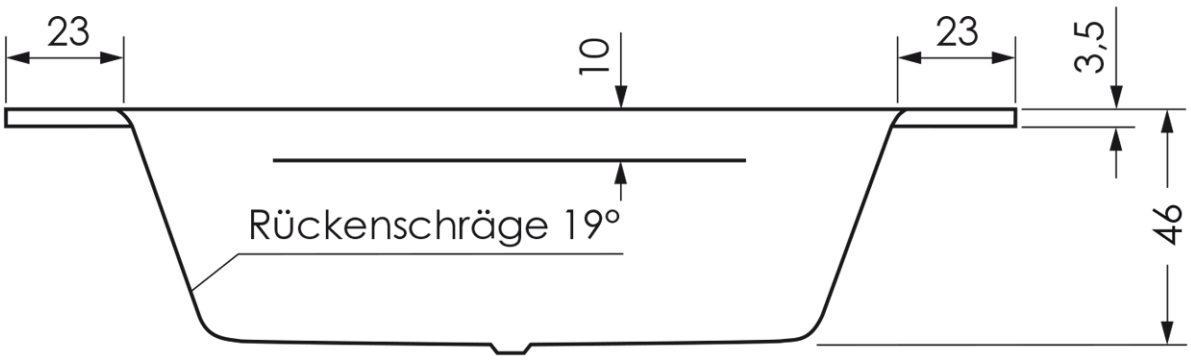
23
10
23
3,5
46
Rückenschräge 19°