BADFASZINATION
EXCLUSIVE

Datenblatt
Badewanne
HORSENS

Für Bestellung und Fragen rund ums Produkt wenden Sie sich an Ihr BADass, unter:
Telefon (07154) 179 10-0 | info@badfaszination.com | www.badfaszination.com

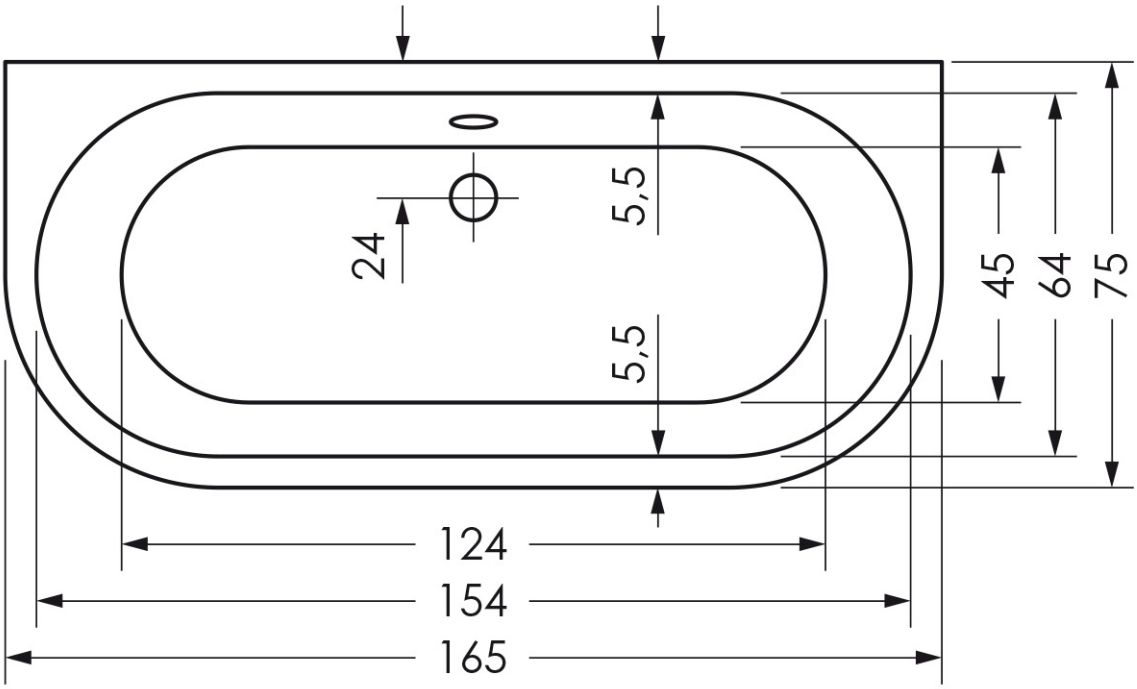
24
5,5
5,5
45
64
75
124
154
165

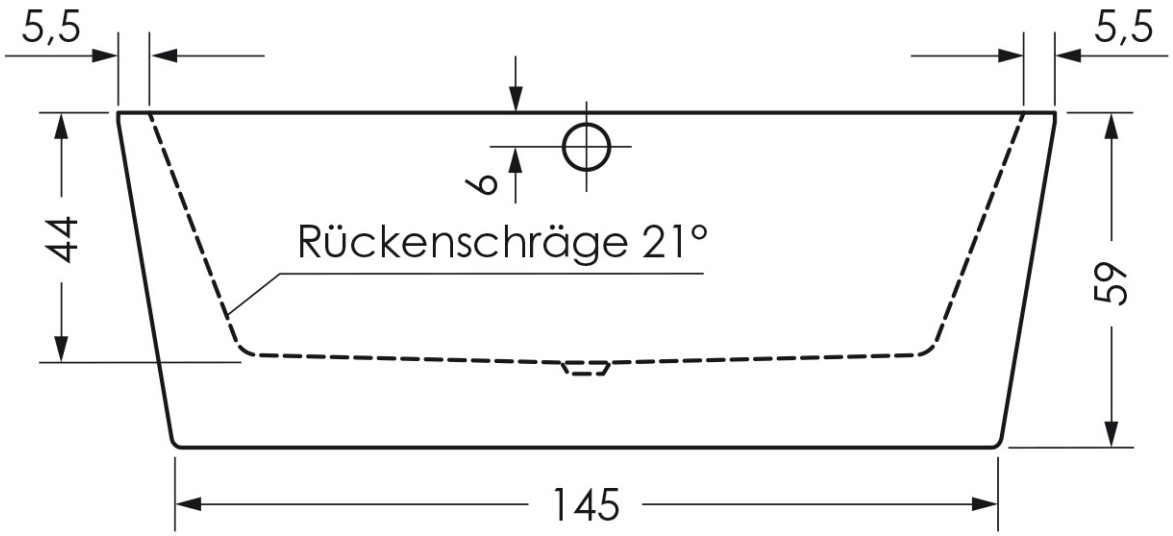
5,5
5,5
6
44
Rückenschräge 21°
59
145