BADFASZINATION
EXCLUSIVE

Datenblatt
Badewanne
KARLSTADT

Für Bestellung und Fragen rund ums Produkt wenden Sie sich an Ihr BADass, unter:
Telefon (07154) 179 10-0 | info@badfaszination.com | www.badfaszination.com

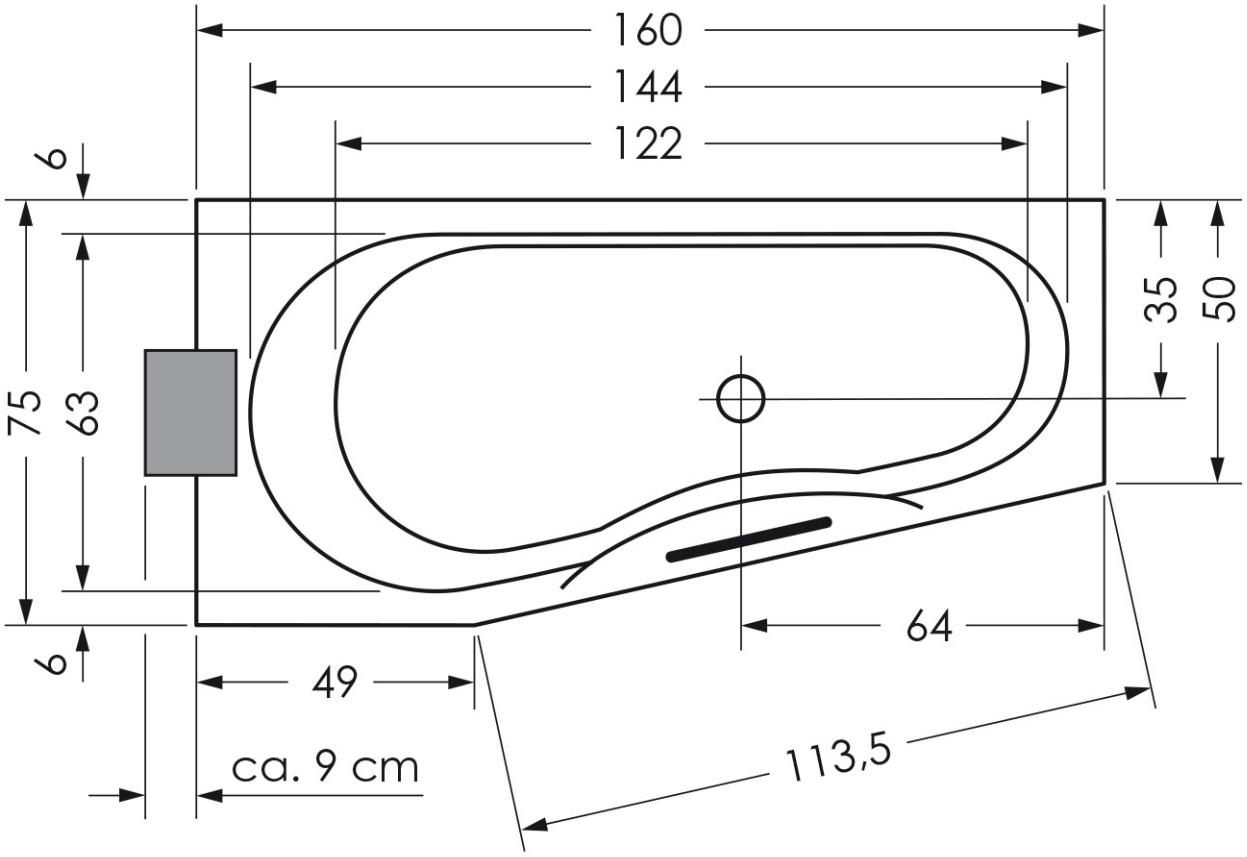
160
144
122
6
75
63
6
35
50
64
49
ca. 9 cm
113,5

9,5
6,5
46
3,5
Rückenschräge 19°