BADFASZINATION
EXCLUSIVE

Datenblatt
Badewanne
MONTREAL

Für Bestellung und Fragen rund ums Produkt wenden Sie sich an Ihr BADass, unter:
Telefon (07154) 179 10-0 | info@badfaszination.com | www.badfaszination.com

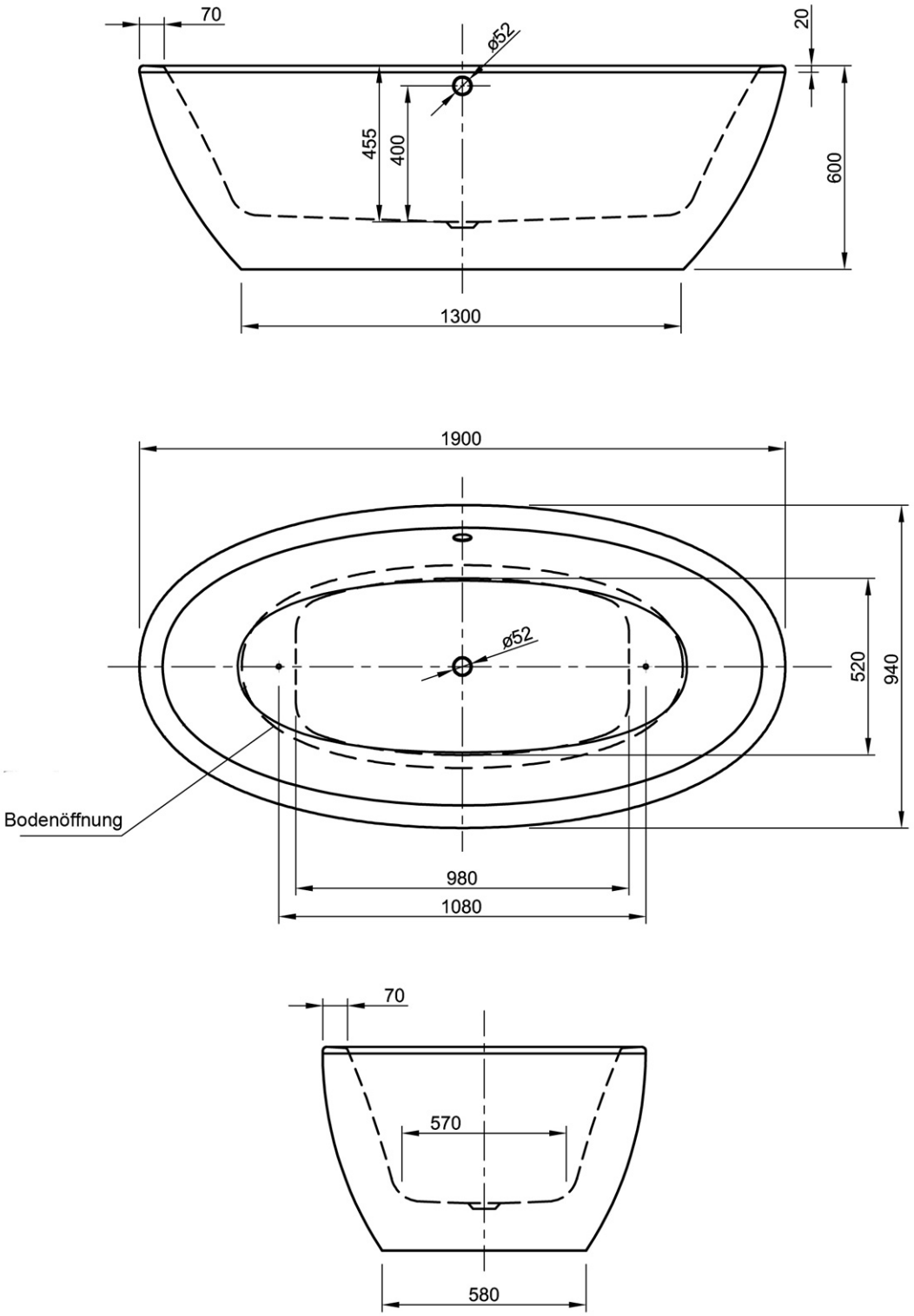
70
ø52
20
455
400
600
1300
1900
ø52
520
940
Bodenöffnung
980
1080
70
570
580